AMAZONE

Instruções de operação originais

Grade de discos compacta rebocada

Catros +12003-2TX

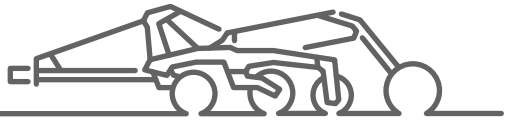

SmartLearning

MG7903-PT-BR

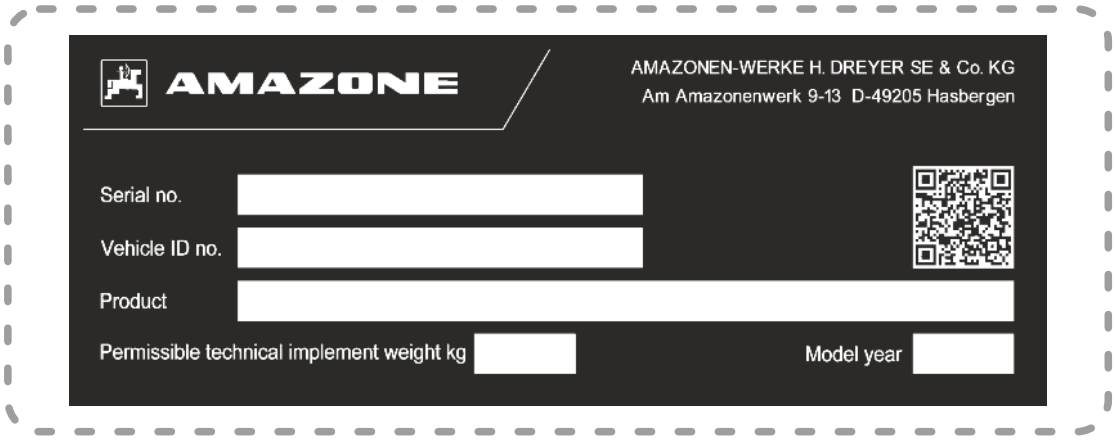

Digite os dados de identificação da máquina aqui. Você encontrará os dados de identificação na placa de identificação.

ÍNDICE

1 Sobre estas instruções de operação 1

1.1 Direitos autorais 1
1.2 Representações usadas 1
1.2.1 Avisos e palavras de sinalização 1
1.2.2 Notas adicionais 2
1.2.3 Instruções de ação 2
1.2.4 Enumerações 3
1.2.5 Números de posição em figuras 4
1.2.6 Informações direcionais 4
1.3 Documentos aplicáveis 4
1.4 Instruções de operação digitais 4
1.5 Dê sua opinião 4

2 Segurança e responsabilidade 5

2.1 Instruções básicas de segurança 5
2.1.1 Significado das instruções de operação 5
2.1.2 Organização operacional segura 5
2.1.3 Conhecer e evitar perigos 10
2.1.4 Trabalho e manuseio seguro da máquina 12
2.1.5 Manutenção e modificação seguras 14
2.2 Rotinas de segurança 17

3 Uso previsto 19

4 Descrição do produto 20

4.1 Visão geral da máquina 20
4.2 Função da máquina 21
4.3 Extras opcionais 21
4.4 Dispositivo de proteção 21
4.5 Placas de advertência 22
4.5.1 Posições das placas de advertência 22
4.5.2 Estrutura das placas de advertência 23
4.5.3 Descrição das placas de advertência 23
4.6 Luzes e sinalização para viagens rodoviárias 27
4.6.1 Luzes traseiras e sinalização para viagens rodoviárias 27
4.6.2 Luzes dianteiras e sinalização 27
4.6.3 Matrícula adicional 28
4.7 GewindePack (pacote de rosca) 28
4.8 Placas de identificação 28
4.8.1 Placa de identificação na máquina 28
4.8.2 Placa de identificação adicional 29
4.9 Outras informações na máquina 29
4.9.1 Nota sobre a torneira da barra de tração hidráulica 29
4.9.2 Nota sobre a torneira seletora para transporte, dobramento e uso 29
4.10 Configurações da máquina 30
4.11 Controle hidráulico manual 30
4.12 ComfortClick 31

5 Dados técnicos 32

5.1 Dimensões 32
5.2 Ferramenta de cultivo do solo 32
5.3 Dispositivos de conexão 32
5.4 Velocidade de deslocamento 33
5.5 Características de desempenho do trator 33
5.6 Torques de aperto para as rodas 34
5.7 Dados de emissão de ruído 34
5.8 Inclinação dirigível 34
5.9 Lubrificantes 34

6 Preparar a máquina 35

6.1 Verificar a adequação do trator 35
6.1.1 Calcular as características necessárias do trator 35
6.1.2 Determinar os dispositivos de conexão necessários 38
6.1.3 Comparar o valor DC admissível com o valor DC efetivo 39
6.2 Engatar a máquina 39

6.2.1 Remover a proteção contra uso não autorizado 39
6.2.2 Aproximar o trator à máquina 40
6.2.3 Prender a corrente de segurança 40
6.2.4 Engatar as linhas de mangueiras hidráulicas 40
6.2.5 Engatar ComfortClick 42
6.2.6 Conectar a luzes para viagens rodoviária 42
6.2.7 Acoplamento do sistema de freio pneumático 43
6.2.8 Engatar o dispositivo de conexão 43
6.2.9 Levantar o pé de apoio 46
6.2.10 Remover os calços de roda 46
6.2.11 Soltar o freio de estacionamento 46
6.3 Preparar a máquina para o uso 47
6.3.1 Abrir a máquina 47
6.3.2 Ajustar o raspador no rolo 47
6.3.3 Ajustar a profundidade de trabalho dos discos de borda 48
6.3.4 Ajustar a profundidade de trabalho dos discos de borda CTF 48
6.3.5 Alinhar a máquina horizontalmente com rodas de apoio 49
6.3.6 Configurar a lubrificação centralizada 49
6.4 Preparar a máquina para viagens rodoviárias 51
6.4.1 Fechar a máquina para a posição de transporte 51
6.4.2 Bloquear as unidades de controle do trator 52

7 Usar a máquina 53
7.1 Abrir a máquina e pré-tensionar o braço de extensão 53
7.2 Usar a máquina 54
7.3 Virar na cabeceira do terreno 54
7.4 Manter a pressão de pré-tensionamento dos braços de extensão 55
7.5 Determinar a cobertura da área 55

8 Eliminar falhas 56

9 Estacionar a máquina 58
9.1 Aplicar o freio de estacionamento 58
9.2 Colocar os calços de roda embaixo 58
9.3 Abaixar o pé de apoio 59
9.4 Desconectar o dispositivo de conexão 59
9.4.1 Desengatar o braço inferior do trator 59
9.4.2 Desengatar o olhal de reboque 60
9.4.3 Desengatar o cabeçote de acoplamento 60
9.5 Afastar o trator da máquina 61
9.6 Desacoplamento do sistema de freio pneumático 61
9.7 Desconectar as luzes para viagens rodoviária 62
9.8 Desconectar as linhas de mangueiras hidráulicas 62
9.9 Soltar a corrente de segurança 63
9.10 Colocar a proteção contra uso não autorizado 63

10 Manutenção da máquina 64
10.1 Fazer a manutenção da máquina 64
10.1.1 Plano de manutenção 64
10.1.2 Substituir os discos 65
10.1.3 Verificar a conexão do suporte do disco 66
10.1.4 Alinhar as fileiras de discos umas às outras 66
10.1.5 Verificar os rolos 67
10.1.6 Verificar e ajustar o raspador no rolo 68
10.1.7 Verificar o aparafusamento do eixo 69
10.1.8 Verificar as linhas de mangueiras hidráulicas 69
10.1.9 Verificar rodas e pneus 70
10.1.10 Verificar o rolamento de roda 70
10.1.11 Verificar as pastilhas de freio 71
10.1.12 Verificar o sistema de freio pneumático 71
10.1.13 Drenar o tanque de ar comprimido 72
10.1.14 Verificar o tanque de ar comprimido 72
10.1.15 Limpar o filtro da linha de ar comprimido no cabeçote de acoplamento 73
10.1.16 Verificar o engate do braço inferior 74
10.1.17 Verificar o cabeçote de acoplamento 74
10.1.18 Verificar o olhal de reboque 75
10.1.19 Verificar o acumulador hidráulico 76

10.1.20 Verificar a lubrificação centralizada 76
10.2 Limpar a máquina 78
10.3 Lubrificar a máquina 79
10.3.1 Visão geral dos pontos de lubrificação 80
10.3.2 Lubrificar os cubos de roda 82
10.4 Armazenar a máquina 82

11 Manobrar a máquina 83

11.1 Manobrar a máquina com sistema de freio pneumático 83

12 Carregar a máquina 85

12.1 Amarrar a máquina 85

13 Descartar a máquina 86

14 Anexo 87

14.1 Torques de aperto dos parafusos 87
14.2 Documentos aplicáveis 88

15 Diretórios 89

15.1 Glossário 89
15.2 Índice alfabético 90

Sobre estas instruções de operação

1

CMS-T-00000081-K.1

1.1 Direitos autorais

CMS-T-00012308-A.1

A reimpressão, tradução e reprodução em qualquer formato, incluindo trechos, requerem o consentimento por escrito da AMAZONEN-WERKE.

1.2 Representações usadas

CMS-T-005676-G.1

1.2.1 Avisos e palavras de sinalização

CMS-T-00002415-A.1

Os avisos são indicados por uma barra vertical com um símbolo de segurança triangular e uma palavra de sinalização. AS palavras de sinalização "PERIGO", "AVISO" ou "CUIDADO" descreve a gravidade do perigo iminente e tem o seguinte significado:

PERIGO

- Indica um perigo imediato com alto risco de lesões corporais graves, como perda de partes do corpo ou morte.

ADVERTÊNCIA

- Indica um possível perigo com risco médio de lesões corporais mais graves ou morte.

CUIDADO

- Indica um perigo com baixo risco de lesões corporais leves ou moderadas.

1.2.2 Notas adicionais

CMS-T-00002416-A.1

IMPORTANTE

- Indica um risco de danos à máquina.

AVISO AMBIENTAL

- Indica um risco de dano ambiental.

NOTA

Indica dicas de aplicação e conselhos para o uso ideal.

1.2.3 Instruções de ação

CMS-T-00000473-E.1

1.2.3.1 Instruções de ação numeradas

CMS-T-005217-B.1

As ações que devem ser executadas em uma determinada ordem são mostradas como instruções de ação numeradas. A sequência de ações fornecida deve ser seguida.

Exemplo:

1. Instrução de ação 1
2. Instrução de ação 2

1.2.3.2 Instruções para ações e reações

CMS-T-005678-B.1

As reações às instruções de ação são marcadas por uma seta.

Exemplo:

1. Instrução de ação 1

➡ Reação à instrução de ação 1

2. Instrução de ação 2

1.2.3.3 Instruções de ação alternativas

CMS-T-00000110-B.1

As instruções alternativas de ação são introduzidas com a palavra "ou".

Exemplo:

1. Instrução de ação 1

   ou

   instrução de ação alternativa

2. Instrução de ação 2

1.2.3.4 Instruções de ação com apenas uma ação

CMS-T-005211-C.1

As instruções com apenas uma ação não são numeradas, mas mostradas com uma seta.

Exemplo:

▶ Instrução de ação

1.2.3.5 Instruções para ação sem sequência

CMS-T-005214-C.1

As instruções de ação que não precisam ser seguidas em uma ordem específica são mostradas em forma de lista com setas.

Exemplo:

▶ Instrução de ação

▶ Instrução de ação

▶ Instrução de ação

1.2.3.6 Trabalho de oficina

CMS-T-00013932-B.1

TRABALHO DE OFICINA

▶ Indica o trabalho de manutenção que deve ser realizado em uma oficina especializada e adequadamente equipada em termos de engenharia agrícola, segurança e meio ambiente por pessoal especializado com o treinamento adequado.

1.2.4 Enumerações

CMS-T-000024-A.1

As enumerações sem uma ordem obrigatória são mostradas como uma lista com marcadores.

Exemplo:

- Item 1
- Item 2

1.2.5 Números de posição em figuras

CMS-T-000023-B.1

Um número enquadrado no texto, por exemplo **1**, refere-se a um número de posição em uma figura adjacente.

1.2.6 Informações direcionais

CMS-T-00012309-A.1

Salvo indicação em contrário, todas as direções são no direção do deslocamento.

1.3 Documentos aplicáveis

CMS-T-00000616-B.1

Uma lista de outros documentos aplicáveis é anexada.

1.4 Instruções de operação digitais

CMS-T-00018782-A.1

As instruções de operação digitais e o e-learning podem ser baixados do Download Center no site da AMAZONE.

1.5 Dê sua opinião

CMS-T-000059-D.1

Caro leitor, nossos documentos são atualizados regularmente. Com suas sugestões de melhoria, você ajuda a criar documentos cada vez mais fácil de usar. Envie-nos suas sugestões por carta, fax ou e-mail.

AMAZONEN-WERKE H. Dreyer SE & Co. KG
Technische Redaktion
Postfach 51
D-49202 Hasbergen

Fax: +49 (0) 5405 501-234
E-Mail: tr.feedback@amazone.de

CMS-I-00000638

Segurança e responsabilidade

2

CMS-T-00018102-C.1

2.1 Instruções básicas de segurança

CMS-T-00018103-C.1

2.1.1 Significado das instruções de operação

CMS-T-00006180-A.1

Observe as instruções de operação

As instruções de operação são um documento importante e fazem parte da máquina. Ele é dirigido ao usuário e contém informações relevantes para a segurança. Somente os procedimentos especificados nas instruções de operação são seguros. Se as instruções de operação não forem observadas, as pessoas podem se ferir gravemente ou morrer.

- ► Leia e observe integralmente o capítulo de segurança antes de usar a máquina pela primeira vez.
- ► Antes de trabalhar, leia e observe as respectivas seções das instruções de operação.
- ► Guarde as instruções de operação.
- ► Mantenha as instruções de operação disponíveis.
- ► Passe as instruções de operação para os usuários subsequentes.

2.1.2 Organização operacional segura

CMS-T-00002302-F.1

2.1.2.1 Qualificação do pessoal

CMS-T-00002306-C.1

2.1.2.1.1 Requisitos para pessoas que trabalham com a máquina

CMS-T-00002310-C.1

Se a máquina for usada de forma inadequada, pessoas podem se ferir ou morrer: Para evitar acidentes causados por uso inadequado, todas as pessoas que trabalham com a máquina devem atender aos seguintes requisitos mínimos:

- A pessoa é física e mentalmente capaz de controlar a máquina.
- A pessoa pode realizar com segurança o trabalho com a máquina dentro do escopo destas instruções de operação.

- A pessoa compreende a operação da máquina no contexto de seu trabalho e pode reconhecer e evitar os perigos do trabalho.
- A pessoa compreendeu as instruções de operação e pode implementar as informações transmitidas por meio das instruções de operação.
- A pessoa está familiarizada com a direção segura de veículos.
- Para viagens rodoviárias, a pessoa conhece as regras de trânsito relevantes e tem a carteira de motorista exigida.

2.1.2.1.2 Níveis de qualificação

CMS-T-00002311-A.1

Os seguintes níveis de qualificação são necessários para trabalhar com a máquina:

- Fazendeiro
- Assistente de fazenda

As atividades descritas nestas instruções de operação podem ser realizadas basicamente por pessoas com o nível de qualificação "assistente de fazenda".

2.1.2.1.3 Fazendeiro

CMS-T-00002312-A.1

Os fazendeiros usam máquinas agrícolas para cultivar os campos. Você decide usar uma máquina agrícola para um objetivo específico.

Os fazendeiros geralmente estão familiarizados com o trabalho com máquinas agrícolas e instruem os assistentes de fazenda sobre o uso de máquinas agrícolas, conforme necessário. Você mesmo pode realizar reparos simples e individuais e trabalhos de manutenção em máquinas agrícolas.

Os fazendeiros podem ser, por exemplo:

- Fazendeiros com diploma universitário ou treinamento em uma faculdade técnica
- Fazendeiros com experiência (por exemplo, fazenda herdada, amplo conhecimento experimental)
- Empreiteiras que trabalham em nome dos fazendeiros

Exemplo:

- Treinamento de segurança do assistente de fazenda

2.1.2.1.4 Assistente de fazenda

CMS-T-00002313-A.1

Os assistentes de fazenda usam máquinas agrícolas em nome do fazendeiro. Eles são instruídos pelo fazendeiro no uso do maquinário agrícola e trabalham de forma independente, de acordo com a ordem de serviço do fazendeiro.

Os assistentes de fazenda podem ser, por exemplo:

- Trabalhadores sazonais e não qualificados
- Futuros fazendeiros em treinamento
- Funcionários do fazendeiro (por exemplo, operador de trator)
- Membros da família do fazendeiro

Exemplo:

- Dirigir a máquina
- Definir a profundidade de trabalho

2.1.2.2 Locais de trabalho e passageiros

CMS-T-00002307-B.1

Passageiros

Os passageiros podem cair, rolar e ser gravemente feridos ou mortos pelos movimentos da máquina. Objetos lançados para cima podem atingir e ferir os passageiros.

- ▶ Nunca permita que pessoas subam na máquina.
- ▶ Nunca permita que pessoas subam na máquina em movimento.

2.1.2.3 Perigo para as crianças

CMS-T-00002308-A.1

Crianças em risco

As crianças não conseguem avaliar os perigos e se comportam de forma imprevisível. Isso torna as crianças particularmente vulneráveis.

- ▶ Mantenha as crianças afastadas.
- ▶ Ao iniciar ou acionar os movimentos da máquina, certifique-se de que não haja crianças na zona de perigo.

2.1.2.4 Segurança operacional

CMS-T-00002309-E.1

2.1.2.4.1 Estado técnico perfeito

CMS-T-00002314-E.1

Usar somente máquinas devidamente preparadas

A segurança operacional da máquina não pode ser garantida sem a preparação adequada de acordo com estas instruções de operação. Isso pode causar acidentes e ferir gravemente ou matar pessoas.

- Prepare a máquina de acordo com estas instruções de operação.

Perigo devido a danos à máquina

Os danos à máquina podem afetar a segurança operacional da máquina e causar acidentes. Isso pode ferir gravemente ou matar pessoas.

- Se você suspeitar ou detectar danos:
  Proteja a máquina.
- Elimine imediatamente os danos relevantes para a segurança.
- Repare os danos de acordo com estas instruções de operação.
- Se não for possível reparar os danos por conta própria, de acordo com estas instruções de operação:
  Mande reparar os danos em uma oficina especializada qualificada.

Cumprir os limites técnicos

Se os limites técnicos da máquina não forem respeitados, podem ocorrer acidentes e pessoas podem ser gravemente feridas ou mortas. Além disso, a máquina pode ser danificada. Os valores de limite técnico são fornecidos nos dados técnicos.

- Respeite os limites técnicos.

2.1.2.4.2 Equipamento de proteção individual

CMS-T-00002316-B.1

Equipamento de proteção individual

O uso de equipamentos de proteção individual é um componente importante da segurança. A falta ou a inadequação de equipamentos de proteção individual aumenta o risco de danos à saúde e de lesões às pessoas. Os equipamentos de proteção individual são, por exemplo: Luvas de trabalho, calçados de segurança, roupas de proteção, proteção respiratória, proteção auditiva, proteção facial e proteção ocular

- ▶ Determinar o equipamento de proteção individual para a respectiva tarefa de trabalho e fornecer o equipamento de proteção.
- ▶ Use somente equipamentos de proteção individual que estejam em condições adequadas e ofereçam proteção eficaz.
- ▶ Adapte o equipamento de proteção individual à pessoa, por exemplo, o tamanho.
- ▶ Observe as instruções do fabricante sobre os materiais operacionais, sementes, fertilizantes, agentes de proteção de culturas e agentes de limpeza.

Usar roupa adequada

Roupas muito folgadas aumentam o risco de ficarem presas ou emaranhadas em peças rotativas e o risco de ficarem presas em peças salientes. Isso pode ferir gravemente ou matar pessoas.

- ▶ Use roupa justa.
- ▶ Nunca use anéis, colares e outras joias.
- ▶ Se você tiver cabelos compridos,
  use uma rede de cabelo.

2.1.2.4.3 Placas de advertência

CMS-T-00002317-B.1

Mantenha as placas de advertência legíveis

As placas de advertência na máquina avisam sobre os riscos nos pontos de perigo e são uma parte importante do equipamento de segurança da máquina. A falta de placas de advertência aumenta o risco de lesões graves e fatais para as pessoas.

- ▶ Limpe as placas de advertência sujas.
- ▶ Substitua imediatamente as placas de advertência danificados e irreconhecíveis.
- ▶ Forneça peças de reposição com as placas de advertência fornecidas.

2.1.3 Conhecer e evitar perigos

CMS-T-00018104-B.1

2.1.3.1 Fontes de perigo na máquina

CMS-T-00005137-C.1

Líquidos sob pressão

O óleo hidráulico que escapa sob alta pressão pode penetrar na pele e no corpo e causar ferimentos graves. Até mesmo um furo do tamanho de uma cabeça de alfinete pode resultar em ferimentos graves nas pessoas.

- Antes de desconectar as linhas da mangueira hidráulica ou verificar se há danos, despressurize o sistema hidráulico.
- Se você suspeitar que um sistema de pressão está danificado, mande verificar o sistema de pressão em uma oficina especializada qualificada.
- Nunca rastreie vazamentos com as mãos.
- Mantenha o corpo e o rosto longe de vazamentos.
- Se líquidos penetrarem no corpo, consulte um médico imediatamente.

Acumulador hidráulico

Os acumuladores hidráulicos contêm gás pressurizado. Há risco de explosão se for manuseado incorretamente.

- Não faça nenhuma alteração nos acumuladores hidráulicos.
- Faça a verificação e a manutenção do acumulador hidráulico de acordo com as informações contidas nas instruções de operação.

Perigo devido ao atraso de peças da máquina

Depois que os acionamentos forem desligados, as peças da máquina podem cair e ferir gravemente ou matar pessoas.

- Antes de se aproximar da máquina, espere até que as peças da máquina em movimento estejam paradas.
- Toque apenas nas peças da máquina paradas.

2.1.3.2 Zonas de perigo

CMS-T-00018105-A.1

Áreas de perigo na máquina

Existem os seguintes riscos principais nas áreas de risco:

A máquina e suas ferramentas de trabalho se movem devido ao trabalho.

As peças da máquina levantadas hidraulicamente podem abaixar sem serem notadas e de forma lenta.

O trator e a máquina podem rolar involuntariamente.

Materiais ou corpos estranhos podem ser lançados para fora ou para longe da máquina.

Se a zona de perigo não for observada, as pessoas podem se ferir gravemente ou morrer.

- Mantenha as pessoas afastadas da zona de perigo da máquina.
- Se as pessoas entrarem na zona de perigo:
  desligue os motores e acionamentos imediatamente.
- Antes de trabalhar na zona de perigo da máquina:
  Proteja o trator e a máquina. Isso também se aplica ao trabalho de controle de curto prazo.

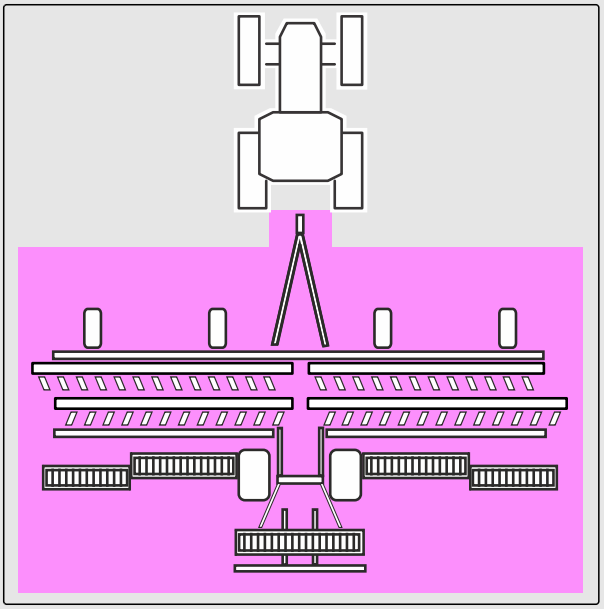

CMS-I-00012646

Linhas elétricas aéreas

A máquina pode alcançar a altura das linhas elétricas aéreas ao ser desdobrada ou dobrada e ao levantar ou erguer a máquina ou as peças da máquina durante a operação. Isso pode fazer com que a tensão passe para a máquina e causar choque elétrico fatal ou incêndio. Grandes diferenças de tensão ocorrem no solo ao redor da máquina.

- Mantenha uma distância suficiente das linhas elétricas aéreas ao desdobrar ou dobrar e ao levantar ou erguer a máquina ou as peças da máquina.
- Nunca dobre ou desdobre peças da máquina nas proximidades de postes e linhas aéreas.
- Mantenha distância suficiente das linhas elétricas aéreas com as peças da máquina dobradas para fora.
- Se a tensão foi transferida para a máquina:
  Fique na cabine.
- Não toque em nenhuma peça metálica.
- Avise as pessoas para não se aproximarem da máquina.
- Aguarde a ajuda de serviços profissionais de resgate.
- Se as pessoas tiverem que sair da cabine apesar do flashover, por exemplo, porque há um perigo imediato à vida devido ao fogo:
  Afaste-se da máquina e fique em uma posição segura.
- Não toque na máquina.
- Afaste-se da máquina em passos pequenos.

2.1.4 Trabalho e manuseio seguro da máquina

CMS-T-00002304-M.1

2.1.4.1 Engatar a máquina

CMS-T-00002320-D.1

Engatar a máquina ao trator

Se a máquina for engatada incorretamente no trator, haverá riscos que podem causar acidentes graves.

Há pontos de esmagamento e de cisalhamento entre o trator e a máquina na área dos pontos de engate.

- Ao engatar ou desengatar a máquina do trator,
  seja especialmente cuidadoso.
- Engate e transporte a máquina somente com tratores adequados.
- Quando a máquina é engatada ao trator,
  certifique-se de que o dispositivo de conexão do trator atenda aos requisitos da máquina.
- Engate a máquina no trator de acordo com as instruções.

2.1.4.2 Segurança ao dirigir

CMS-T-00002321-I.1

Perigos ao dirigir na estrada e no campo

As máquinas montadas ou rebocadas a um trator e os pesos dianteiros ou traseiros influenciam o comportamento de condução e a capacidade de direção e frenagem do trator. As características de direção também dependem da condição de operação, do enchimento ou da carga e do solo. Se o motorista não levar em conta as características de direção alteradas, ele pode causar acidentes.

- Certifique-se sempre de que o trator tenha potência suficiente de direção e de freio.
- O trator deve garantir a desaceleração de frenagem prescrita para o trator e a máquina montada.
  Verifique o efeito da frenagem antes de sair dirigindo.
- O eixo dianteiro do trator deve sempre ser carregado com pelo menos 20% do peso em vazio do trator para garantir capacidade de direção suficiente.
  Use pesos frontais, se necessário.
- Sempre fixe os pesos dianteiros ou traseiros nos pontos de fixação designados de acordo com os regulamentos.
- Calcule e observe a carga útil permitida da máquina montada ou rebocada.
- Observe as cargas de apoio permitidas nos eixos e na barra de tração do trator.
- Observe a carga de apoio permitida na barra de tração do engate e da barra de tração.
- Observe a largura e a altura de transporte permitida da máquina.
- Dirija de forma a ter sempre o controle total do trator com a máquina montada ou engatada. Leve em consideração suas habilidades pessoais, a estrada, o tráfego, a visibilidade e as condições climáticas, as características de direção do trator e as influências da máquina montada ou rebocada.

Perigo de acidente durante viagens rodoviárias devido a movimentos laterais descontrolados da máquina

- Trave os braços inferiores do trator para viajar na estrada.

Preparar a máquina para viagens rodoviárias

Se a máquina não estiver adequadamente preparada para viagens rodoviárias, podem ocorrer acidentes graves.

- Verifique se as luzes e as marcações da estrada estão funcionando corretamente.
- Remova a sujeira grossa da máquina.
- Use o farol rotativo de acordo com as normas nacionais.
- Desligue as luzes de trabalho.
- Bloqueie as unidades de controle do trator.
- Siga as instruções do capítulo "Preparar a máquina para viagens rodoviárias".

Estacionar a máquina

A máquina estacionada pode tombar. As pessoas podem ser esmagadas e mortas.

- Estacione a máquina somente em uma superfície estável e nivelada.
- Antes de realizar qualquer trabalho de ajuste ou manutenção,
  certifique-se de que a máquina esteja em uma posição segura. Em caso de dúvida, apoie a máquina.
- Siga as instruções no capítulo "Desligar a máquina".

Estacionamento sem vigilância

Um trator estacionado e a máquina engatada, sem vigilância e com segurança insuficiente, são um perigo para as pessoas e para as crianças que brincam.

- Antes de sair da máquina,
  imobilize o trator e a máquina.
- Proteja o trator e a máquina.

Não use o computador de controle ou o terminal de operação enquanto estiver viajando na estrada

Se o motorista estiver distraído, isso pode levar a acidentes e lesões ou até mesmo à morte.

- Não opere o computador de controle ou o terminal de operação enquanto estiver viajando na estrada.

2.1.5 Manutenção e modificação seguras

CMS-T-00002305-N.1

2.1.5.1 Alterações na máquina

CMS-T-00002322-C.1

Alterações estruturais somente autorizadas

Alterações estruturais e extensões podem prejudicar a funcionalidade e a segurança operacional da máquina. Isso pode ferir gravemente ou matar pessoas.

- As alterações estruturais e as ampliações devem ser realizadas somente por uma oficina especializada e qualificada e em acordo com AMAZONE.

2.1.5.2 Trabalhar na máquina

CMS-T-00002323-L.1

Trabalhar somente na máquina parada

Se a máquina não for parada, as peças podem se mover involuntariamente ou a máquina pode começar a se mover. Isso pode ferir gravemente ou matar pessoas.

- Se você tiver que realizar trabalhos sobre ou sob cargas elevadas:
  abaixe as cargas ou prenda as cargas com um dispositivo de desligamento hidráulico ou mecânico.
- Desligue todos os acionamentos.
- Acione o freio de estacionamento.
- Além disso, proteja a máquina com calços para que não role, especialmente em declives.
- Remova a chave de ignição e leve-a com você.
- Aguarde até que as peças em movimento estejam paradas e as peças quentes tenham esfriado.
- Não fique em pé sobre peças móveis.

Trabalhos de manutenção

O trabalho de manutenção inadequado, especialmente em componentes relevantes para a segurança, coloca em risco a segurança operacional. Isso pode causar acidentes e ferir gravemente ou matar pessoas. Os componentes relevantes para a segurança incluem, por exemplo, componentes hidráulicos, componentes eletrônicos, estruturas, molas, acoplamento de reboque, eixos e suspensões de eixo, linhas e recipientes contendo substâncias inflamáveis.

- Antes de ajustar, fazer manutenção ou limpar a máquina,
  proteja a máquina.
- Faça a manutenção da máquina de acordo com estas instruções de operação.
- Realize somente o trabalho descrito nestas instruções de operação.
- Faça com que o trabalho de manutenção, marcado como "TRABALHO DE OFICINA", seja realizado em uma oficina especializada que esteja adequadamente equipada em termos de tecnologia terrestre, segurança e tecnologia ambiental por pessoal especializado com o treinamento adequado.
- Nunca solde, fure, serre, esmerilhe ou corte a estrutura, o chassi ou os dispositivos de conexão da máquina.
- Nunca trabalhe em componentes relevantes para a segurança.
- Não abra os buracos existentes.
- Realize todos os trabalhos de manutenção nos intervalos de manutenção prescritos.

CMS-I-00007119

Peças de máquinas elevadas

As peças da máquina elevadas podem abaixar involuntariamente e esmagar e matar pessoas.

- Nunca fique embaixo de peças da máquina elevadas.
- Se você tiver que realizar trabalhos sobre ou sob peças da máquina elevadas,
  abaixe as peças da máquina ou prenda as peças da máquina elevadas com um dispositivo de suporte mecânico ou um dispositivo de desligamento hidráulico.

Perigo de trabalhos de soldagem

O trabalho de soldagem inadequado, especialmente em componentes relevantes para a segurança ou próximo a eles, põe em risco a segurança operacional da máquina. Isso pode causar acidentes e ferir gravemente ou matar pessoas. Os componentes relevantes para a segurança incluem, por exemplo, componentes hidráulicos e componentes eletrônicos, estruturas, molas, dispositivos de conexão com o trator, como estrutura de engate de três pontos, barra de tração, bloco de engate, acoplamento de engate ou barra de tração, além de eixos e suspensões de eixo, linhas e tanques contendo substâncias inflamáveis.

- Permita que apenas oficinas especializadas e qualificadas, com pessoal devidamente aprovado, soldem componentes relevantes para a segurança.
- Permita que apenas pessoal qualificado faça a soldagem em todos os outros componentes.
- Se você tiver alguma dúvida sobre se um componente pode ser soldado:
  Pergunte em uma oficina especializada qualificada.
- Antes de soldar na máquina:
  Desengate a máquina do trator.
- Não solde próximo a um pulverizador com o qual o fertilizante líquido tenha sido aplicado anteriormente.

2.1.5.3 Materiais operacionais

CMS-T-00002324-C.1

Materiais operacionais inadequados

Os materiais operacionais que não atendem aos requisitos da AMAZONE pode causar danos à máquina e acidentes.

- Use somente materiais operacionais que atendam aos requisitos dos dados técnicos.

2.1.5.4 Extras opcionais e peças de reposição

CMS-T-00002325-B.1

Extras opcionais, acessórios e peças de reposição

Equipamentos opcionais, acessórios e peças de reposição que não estejam em conformidade com os requisitos da AMAZONE podem prejudicar a segurança operacional da máquina e causar acidentes.

- Utilize somente peças originais ou peças que atendam aos requisitos da AMAZONE.
- Se você tiver alguma dúvida sobre equipamentos especiais, acessórios ou peças de reposição, entre em contato com seu revendedor ou com a AMAZONE.

2.2 Rotinas de segurança

CMS-T-00002300-E.1

Proteger o trator e a máquina

Se o trator e a máquina não estiverem protegidos contra partida não intencional e rolamento, o trator e a máquina podem começar a se mover de forma descontrolada e rolar, esmagar e matar pessoas.

- Abaixe a máquina elevada ou as peças da máquina elevada.
- Despressurize as mangueiras hidráulicas operando os controles.
- Se você precisar ficar sob a máquina elevada ou sob os componentes,
  proteja a máquina elevada e os componentes contra o abaixamento por meio de um suporte de segurança mecânico ou de um dispositivo de desligamento hidráulico.
- Desligue o trator.
- Puxe o freio de estacionamento do trator.
- Remova a chave de ignição.

Proteger a máquina

Após o desengate, a máquina deve ser fixada. Se a máquina e as peças da máquina não estiverem fixadas, há risco de ferimentos em pessoas devido a esmagamento e corte.

- Estacione a máquina somente em uma superfície estável e nivelada.
- Antes de despressurizar as mangueiras hidráulicas e desconectá-las do trator,
  coloque a máquina em posição de trabalho.
- Proteja as pessoas do contato direto com peças da máquina com bordas afiadas ou salientes.

Mantenha os dispositivos de proteção funcionando

Se as proteções estiverem faltando, danificadas, com defeito ou desmontadas, as peças da máquina podem ferir gravemente ou matar pessoas.

- Antes de iniciar o trabalho, verifique se os dispositivos de segurança foram desativados ou adulterados.
- Verifique a máquina pelo menos uma vez por dia quanto a danos, montagem adequada e funcionamento dos dispositivos de proteção.
- Se você tiver alguma dúvida de que os protetores estão devidamente instalados e funcionando:
  faça com que os dispositivos de proteção sejam verificados por uma oficina especializada qualificada.
- Certifique-se de que as proteções estejam devidamente instaladas e em condições de funcionamento antes de realizar qualquer atividade na máquina.
- Substitua as proteções danificadas.

Subir e descer

O comportamento descuidado ao subir e descer pode fazer com que as pessoas caiam da escada. As pessoas que sobem na máquina fora das escadas de acesso designadas podem escorregar, cair e se ferir gravemente. A sujeira e os materiais operacionais podem prejudicar a resistência ao deslizamento e a estabilidade. A operação acidental dos controles pode ativar involuntariamente funções que representam um perigo.

- Use somente as escadas designadas.
- Para garantir a resistência ao deslizamento e a estabilidade:
  Sempre mantenha os degraus e as superfícies de apoio limpos e em condições adequadas.
- Quando a máquina se move:
  Nunca suba ou desça da máquina.
- Suba e desça de frente para a máquina.
- Ao subir e descer, mantenha contato com os degraus e corrimãos em pelo menos 3 pontos: 2 mãos e um pé ou 2 pés e uma mão na máquina ao mesmo tempo.
- Nunca use os controles como alça ao subir ou descer.
- Nunca pule da máquina ao desmontar.

Uso previsto

3

CMS-T-00018063-A.1

- A máquina foi projetada exclusivamente para uso profissional, de acordo com as regras de prática agrícola para o cultivo de terras agrícolas.
- A máquina é uma máquina de trabalho agrícola para ser acoplada ao braço inferior, ao gancho de reboque ou à bola de reboque de um trator que atenda aos requisitos técnicos.
- A máquina é adequada e destinada à incorporação de resteva ou arado de pousio, para a preparação de sementeiras e para a incorporação de cultivos de cobertura ou fertilizantes.
- A máquina pode ser usada em campos com uma resistência do solo de até 3,0 MPa.
- Ao dirigir em vias públicas, dependendo das disposições dos regulamentos de tráfego rodoviário aplicáveis, a máquina pode ser acoplada à traseira de um trator que atenda aos requisitos técnicos e transportada junto.
- A máquina só pode ser usada e mantida por pessoas que atendam aos requisitos. Os requisitos para as pessoas estão descritos no capítulo "Qualificação do pessoal".
- As instruções de operação fazem parte da máquina. A máquina destina-se exclusivamente ao uso de acordo com estas instruções de operação. As aplicações da máquina que não estão descritas nestas instruções de operação podem resultar em ferimentos graves ou morte de pessoas e danos à máquina e à propriedade.
- Os regulamentos relevantes de prevenção de acidentes e os regulamentos de segurança, saúde ocupacional e tráfego rodoviário geralmente reconhecidos devem ser observados pelos usuários e proprietários.
- Mais informações sobre o uso previsto para casos especiais podem ser solicitadas à AMAZONE.
- Os usos diferentes daqueles listados em uso previsto não são considerados uso previsto. O fabricante não é responsável por danos resultantes de uso inadequado, mas somente o operador.

Descrição do produto

4

CMS-T-00018052-C.1

4.1 Visão geral da máquina

CMS-T-00018205-A.1

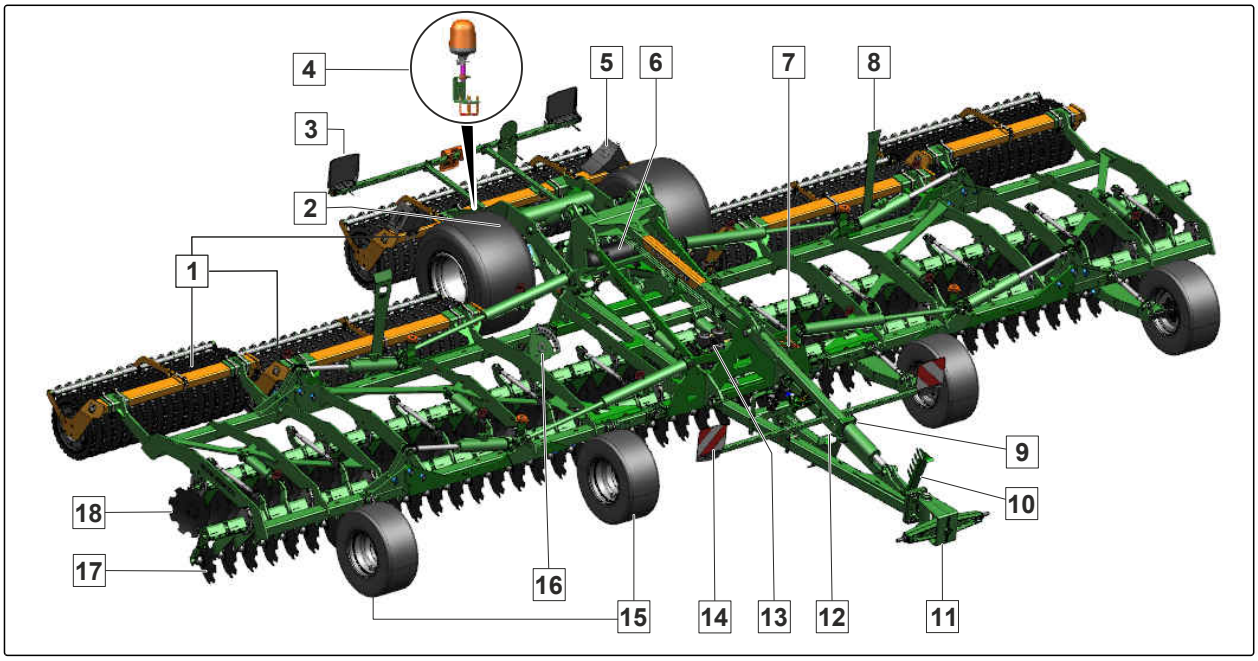

1	Segmentos de rolos	2	Chassi
3	Luzes traseiras	4	Farol rotativo
5	Calço de roda	6	Tanque de ar comprimido
7	Freio de estacionamento	8	Trava de transporte
9	Torneira seletora para transporte, dobramento e uso	10	Suporte para mangueiras
11	Dispositivo de conexão	12	Pé de apoio
13	Válvula de freio do sistema de freio pneumático de circuito duplo	15	Luzes dianteiras
16	Roda de apoio	17	Exibição da profundidade de trabalho
18	Fileira de discos dianteira	19	Fileira de discos traseira

4.2 Função da máquina

CMS-T-00018056-A.1

A ferramenta a montante prepara o solo.

As fileiras de discos trabalham e misturam o solo.

O rolo compacta o solo.

O rolo de arrasto amassa o solo e deposita os resíduos de plantas cortadas na superfície do solo.

4.3 Extras opcionais

CMS-T-00018055-A.1

Os extras opcionais são recursos que sua máquina pode não ter ou que estão disponíveis apenas em alguns mercados. Consulte a documentação de vendas do equipamento da sua máquina ou entre em contato com o revendedor para obter mais informações.

Os seguintes equipamentos são opcionais:

- ComfortClick
- Luzes LED e sinalização para viagens rodoviárias
- Farol rotativo
- Lubrificação centralizada

4.4 Dispositivo de proteção

CMS-T-00018082-A.1

A trava de transporte protege os braços de extensão contra a abertura não intencional em caso de rompimento da mangueira.

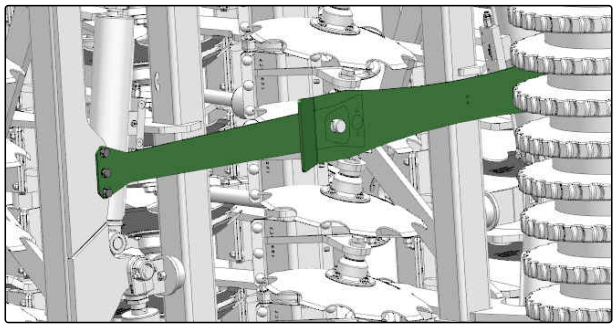

4.5 Placas de advertência

CMS-T-00018057-C.1

4.5.1 Posições das placas de advertência

CMS-T-00018083-B.1

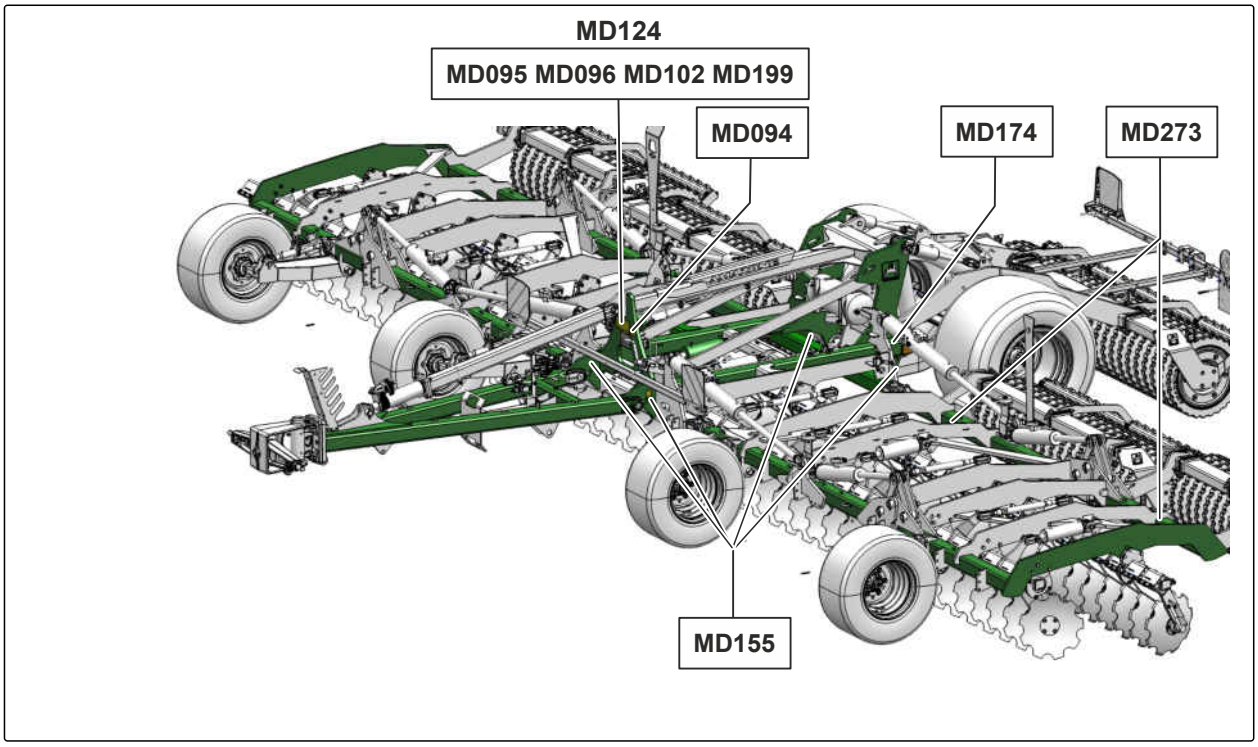

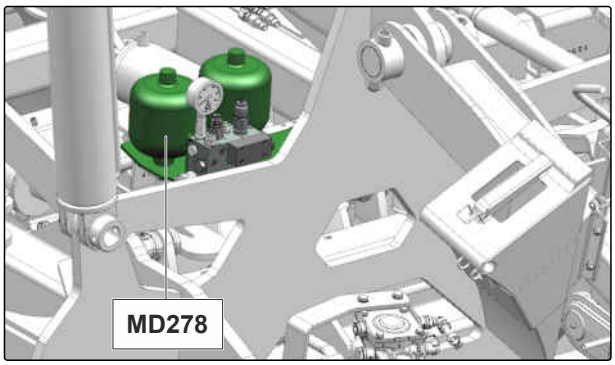

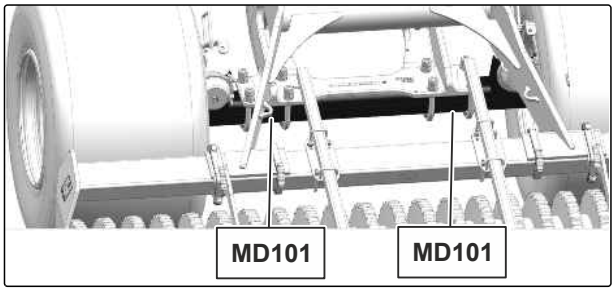

4.5.2 Estrutura das placas de advertência

As placas de advertência assinalam áreas de risco na máquina e advertem sobre riscos residuais. Nessas áreas de risco, há perigos permanentemente presentes ou que ocorrem de forma inesperada.

Uma placa de advertência consiste em 2 campos:

- O campo 1 mostra o seguinte:
  - A área de perigo ilustrada cercada por um símbolo de segurança triangular
  - O número do pedido
- O campo 2 mostra a instrução ilustrada para evitar perigos.

CMS-T-000141-D.1

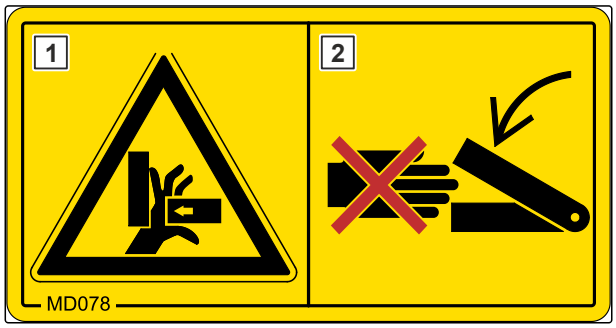

CMS-I-00000416

4.5.3 Descrição das placas de advertência

CMS-T-00018207-C.1

MD094

Perigo de linhas elétricas aéreas

- ▶ Nunca toque em linhas elétricas aéreas com a máquina.
- ▶ Mantenha uma distância de segurança suficiente das linhas elétricas aéreas, especialmente ao dobrar ou retirar peças da máquina.
- ▶ Observe que a tensão também pode piscar se a distância for muito curta.

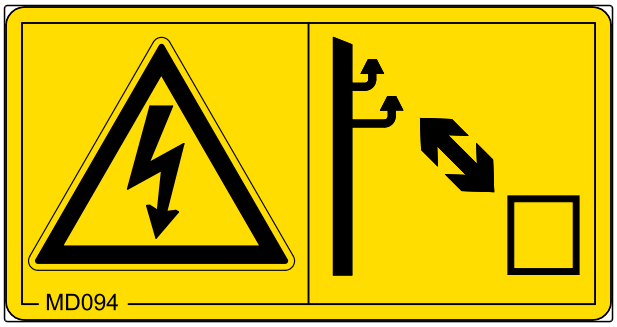

CMS-I-000692

MD095

Perigo de acidente devido à não observância das instruções do manual de operação

- ▶ Antes de trabalhar na máquina ou com ela, leia e compreenda as instruções de operação.

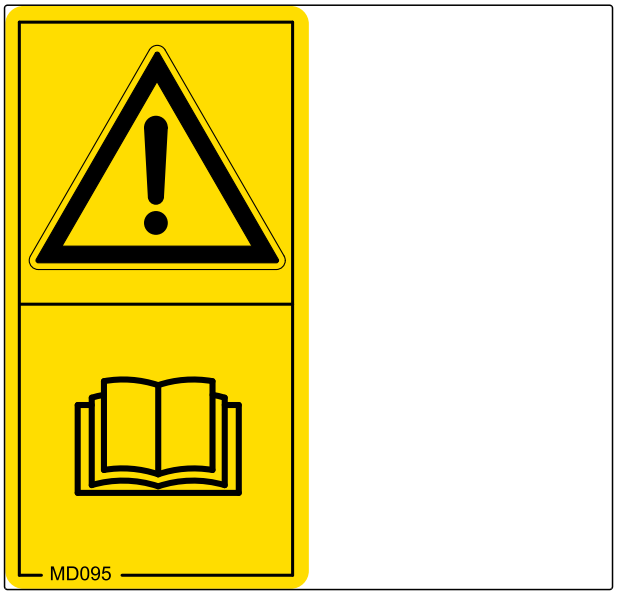

CMS-I-000138

MD096

Risco de infecção devido ao vazamento de óleo hidráulico sob alta pressão

- O sistema hidráulico só deve ser verificado e reparado por uma oficina especializada qualificada.
- Mantenha-se afastado de vazamentos no sistema hidráulico.
- Se você foi ferido por óleo hidráulico, consulte um médico imediatamente.

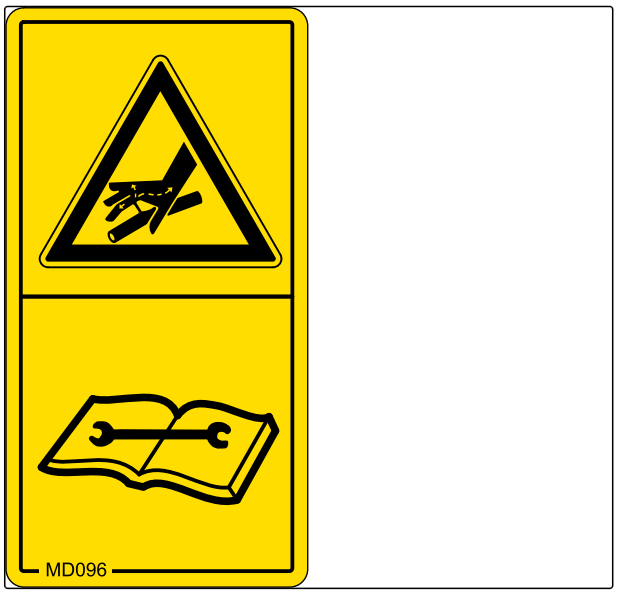

CMS-I-000216

MD101

Risco de acidentes devido a dispositivos de elevação instalados de forma inadequada

- Prenda os dispositivos de elevação somente nos pontos marcados.

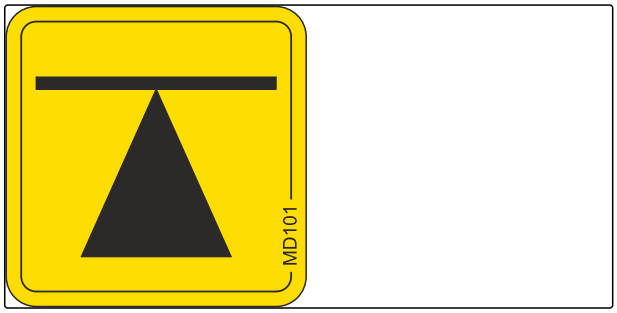

CMS-I-00002252

MD102

Perigo devido à partida não intencional e a movimentos não intencionais e descontrolados da máquina

- Antes de iniciar qualquer trabalho, proteja a máquina contra partida involuntária e contra movimentos involuntários e descontrolados.

CMS-I-00002253

MD155

Perigo de acidentes e danos à máquina durante o transporte de uma máquina fixada de forma inadequada

- Prenda as cintas de amarração para o transporte da máquina somente nos pontos de amarração marcados.

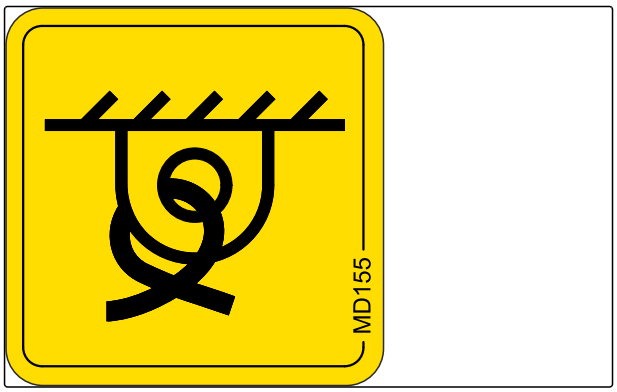

CMS-I-00000450

MD174

Risco de capotamento devido à máquina não segura

- Proteja a máquina contra o rolamento.
- Use o freio de estacionamento e/ou calços de roda para essa finalidade.

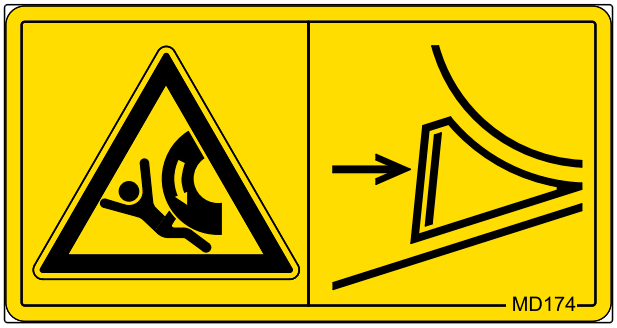

CMS-I-00000458

MD199

Perigo de acidente devido à pressão excessiva do sistema hidráulico

- Somente engate a máquina em tratores com uma pressão hidráulica máxima de 210 bar.

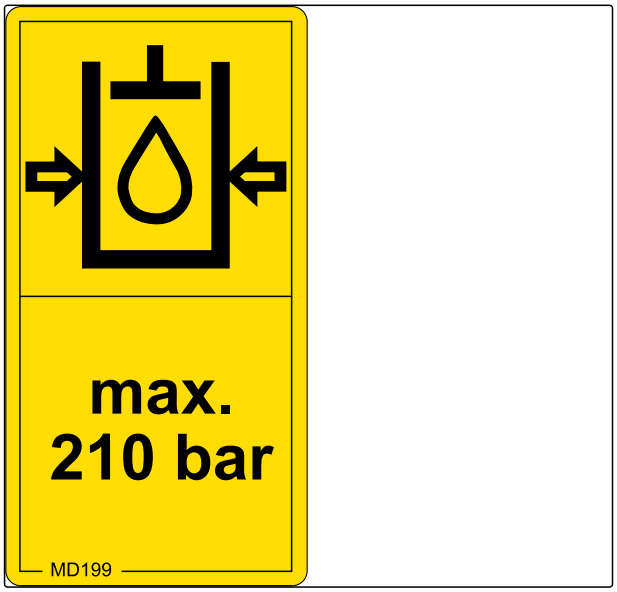

CMS-I-00000486

MD273

Risco de esmagamento de todo o corpo devido ao abaixamento de peças da máquina

- Certifique-se de que não haja pessoas na zona de perigo.

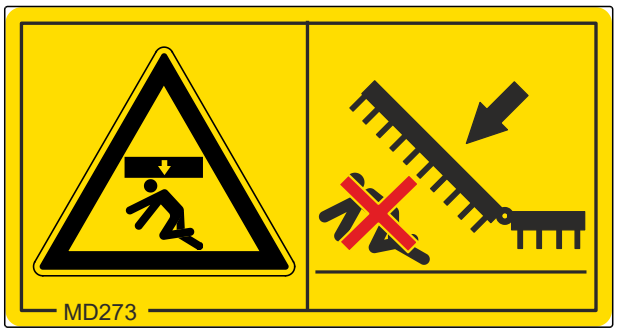

CMS-I-00004833

MD278

Lesões graves devido ao manuseio incorreto do acumulador hidráulico pressurizado

- O acumulador hidráulico pressurizado só deve ser verificado e reparado por uma oficina especializada qualificada.

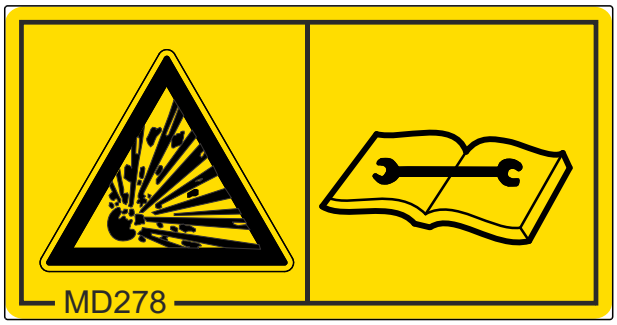

CMS-I-00007679

NOTA

As seguintes imagens de aviso são específicas de cada país.

MD282

Risco de acidente devido à derrapagem da máquina

- Não exceda a velocidade de transporte.

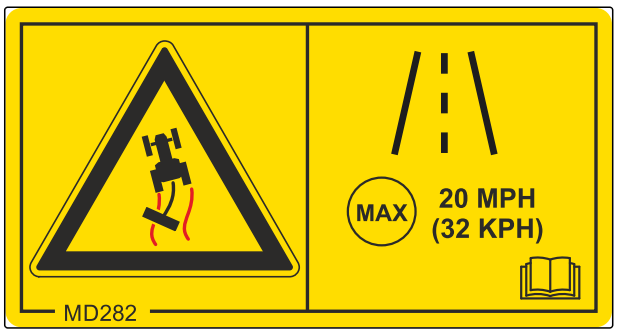

CMS-I-00010084

MD283

Risco de acidente devido à falta de segurança da máquina

- Use sempre a corrente de segurança.
- Leia e compreenda as informações contidas nas instruções de operação.

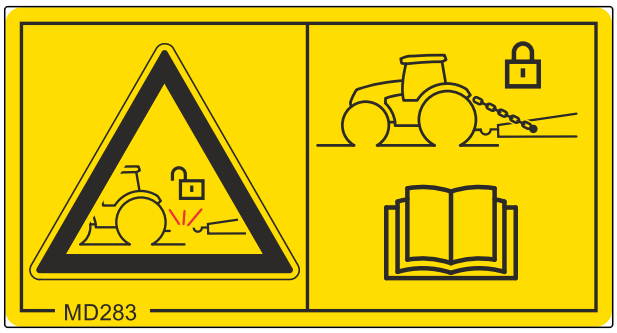

CMS-I-00010083

4.6 Luzes e sinalização para viagens rodoviárias

CMS-T-00015151-B.1

4.6.1 Luzes traseiras e sinalização para viagens rodoviárias

CMS-T-00001498-G.1

O equipamento pode variar consoante o tipo de máquina ou as normas específicas do país.

1 Refletor vermelho, triangular em máquinas acopladas ou não triangular em máquinas montadas

2 Luzes traseiras, luzes de freio e indicadores de direção

3 Refletor amarelo

4 Placa de aviso

5 Fita fluorescente laranja de advertência na largura da máquina > 3,6 m

6 Película refletora vermelha de advertência

7 Película refletora amarela de advertência

8 Placa de sinalização para veículos lentos

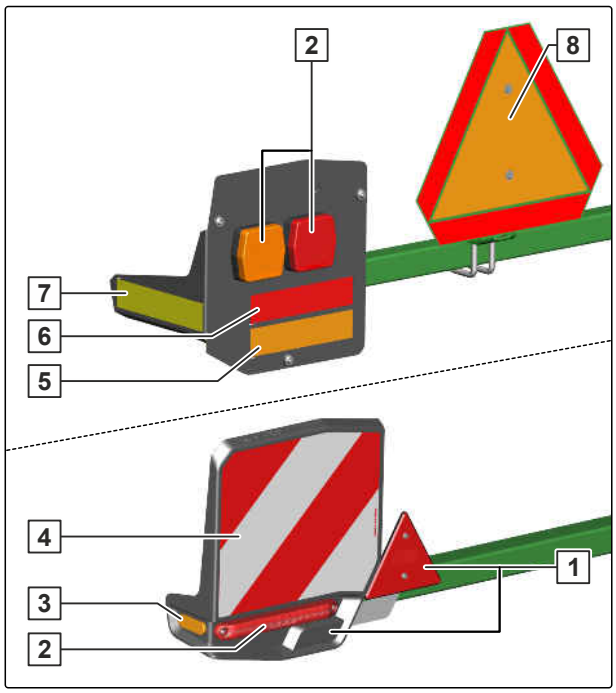

4.6.2 Luzes dianteiras e sinalização

CMS-T-00009971-B.1

1 Placas de aviso

2 Refletores, brancos

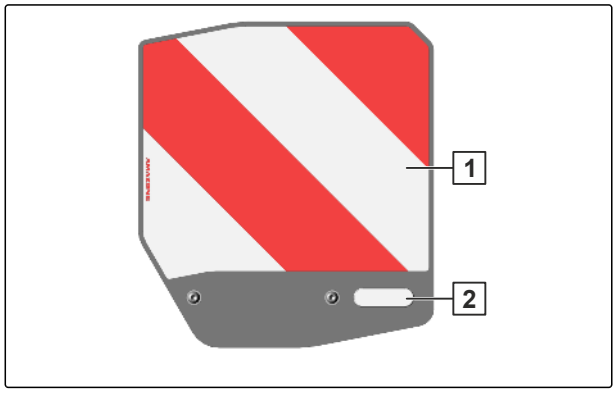

CMS-I-00004522

NOTA

As luzes e a sinalização para viagens rodoviárias podem variar de acordo com as regulamentações nacionais.

4.6.3 Matrícula adicional

CMS-T-00003999-C.1

1 Luzes da matrícula

2 Suporte de matrícula

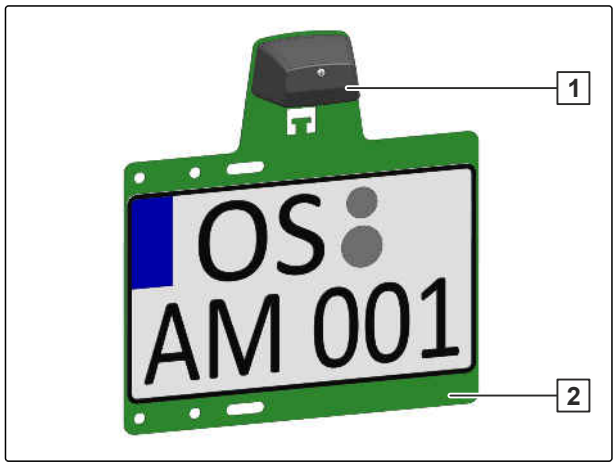

CMS-I-00003163

4.7 GewindePack (pacote de rosca)

CMS-T-00001776-F.1

O GewindePack contém documentos e, dependendo do equipamento da máquina, ferramentas adicionais.

4.8 Placas de identificação

CMS-T-00004498-N.1

4.8.1 Placa de identificação na máquina

CMS-T-00004505-L.1

1 Número de série

2 Número de identificação do veículo

3 Produto

4 Peso técnico permitido da máquina

5 Ano do modelo

6 Ano de construção

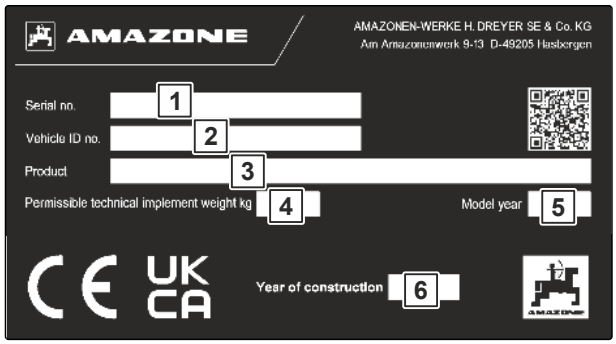

4.8.2 Placa de identificação adicional

CMS-T-00005949-F.1

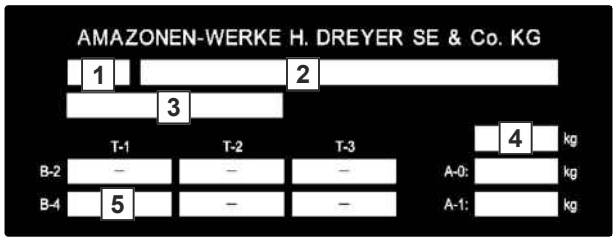

CMS-I-00005056

1 Nota para a homologação

2 Nota para a homologação

3 Número de identificação do veículo

4 Peso total tecnicamente permitido

5 Carga técnica admissível do reboque para um reboque de lança com freio pneumático

A0 Carga de apoio técnica permitida

A1 Carga técnica permitida por eixo Eixo 1

4.9 Outras informações na máquina

CMS-T-00018211-A.1

4.9.1 Nota sobre a torneira da barra de tração hidráulica

CMS-T-00004952-D.1

A ilustração mostra que a válvula de fecho da barra de tração hidráulica está na posição fechada ou na posição aberta.

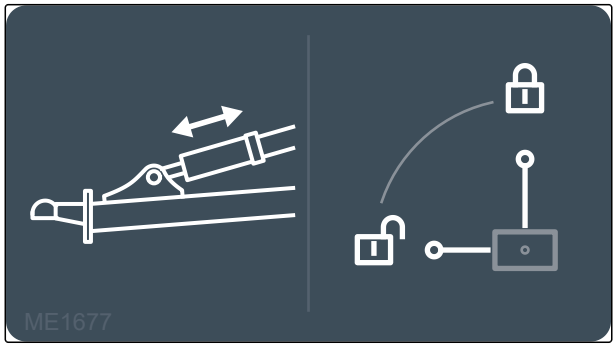

CMS-I-00003535

4.9.2 Nota sobre a torneira seletora para transporte, dobramento e uso

CMS-T-00018212-A.1

A ilustração mostra que a torneira seletora é ajustada para a esquerda para transporte ou dobramento e para a direita quando em uso.

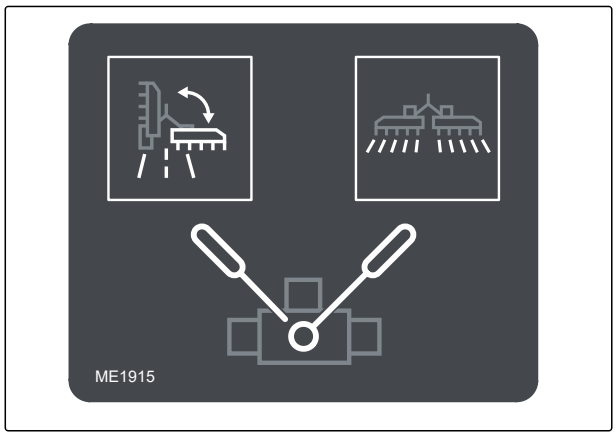

4.10 Configurações da máquina

CMS-T-00018213-A.1

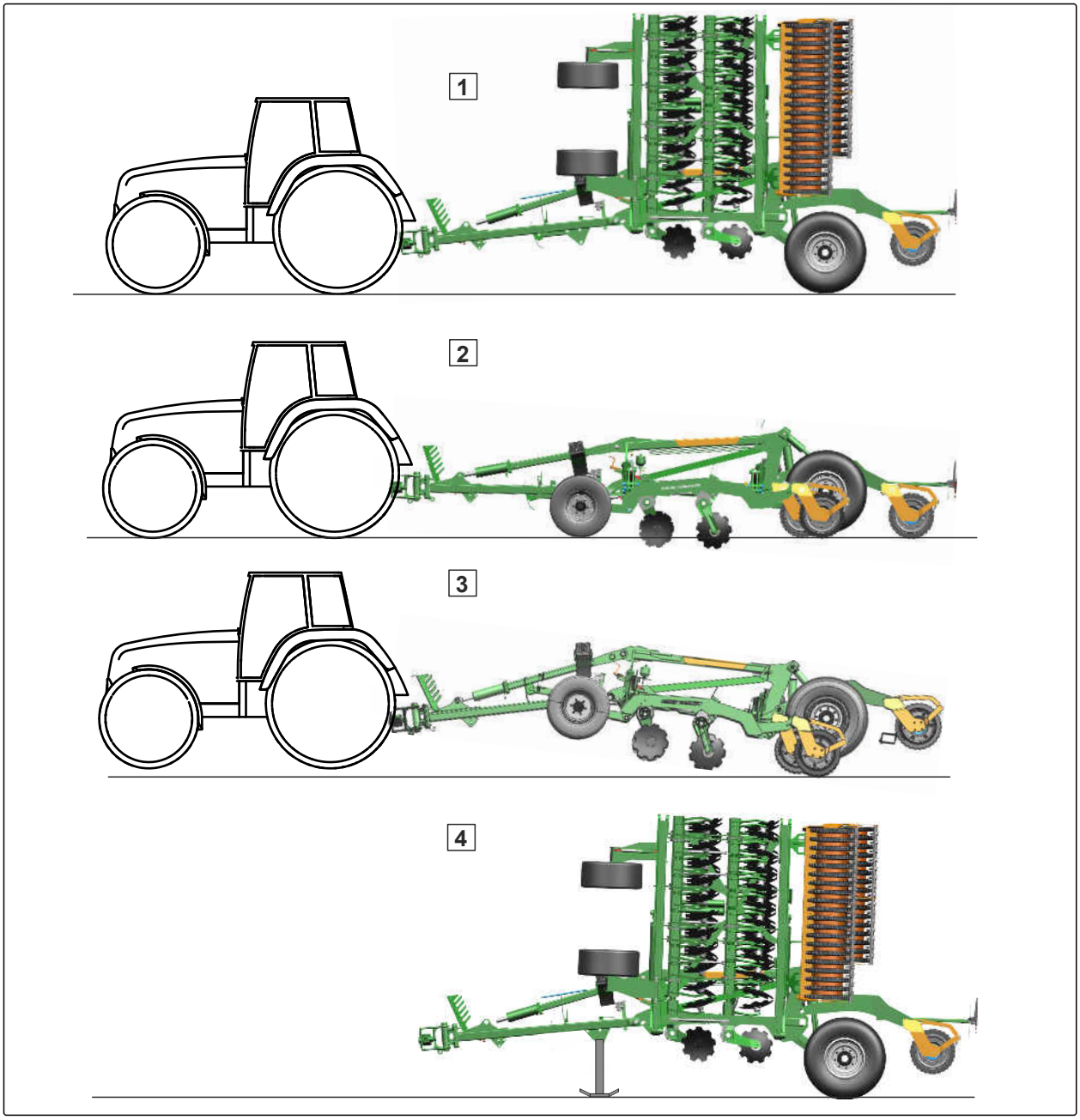

1 Máquina em posição de transporte

2 Máquina em posição de trabalho

3 Máquina em posição da cabeceira

4 Máquina estacionada

4.11 Controle hidráulico manual

CMS-T-00018361-A.1

O controle hidráulico manual permite a operação de várias funções hidráulicas por meio da unidade de controle do trator "amarelo".

O controle hidráulico manual contém a válvula de fecho 1 no cilindro da barra de tração e a torneira seletora 2:

- Posição A: dobramento, transporte e engate ao trator
- Posição B: uso

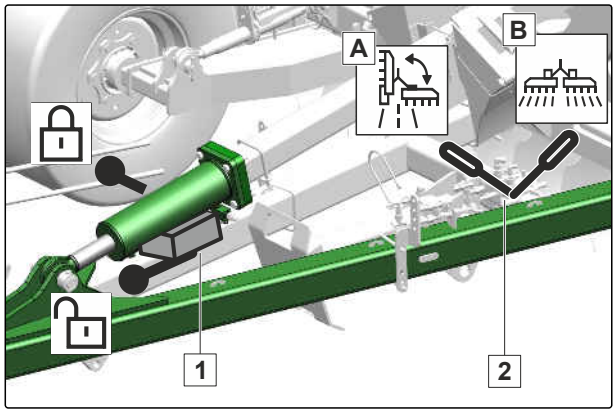

4.12 ComfortClick

CMS-T-00018322-A.1

A caixa de controle ComfortClick permite que as seguintes funções hidráulicas sejam operadas por meio da unidade de controle do trator "*amarelo*":

- Posição 0: Transporte, dobramento
- Posição 1: Engatar ao trator
- Posição 2: Uso

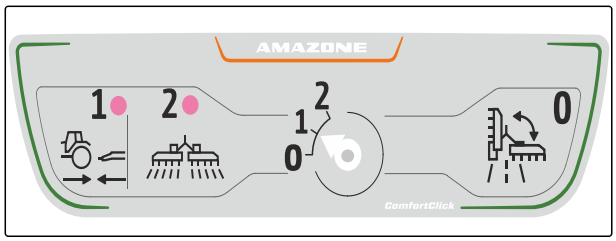

A função definida é iluminada por um LED.

Dados técnicos

5

CMS-T-00018074-B.1

5.1 Dimensões

CMS-T-00018079-A.1

Largura de trabalho	Corpo do porta-discos	12 m
	Corpo do porta-discos Controlled Traffic Farming CTF	12,25 m
Altura de transporte		<4 m
Largura de transporte		3 m
Comprimento total		8,3 m

5.2 Ferramenta de cultivo do solo

CMS-T-00018078-A.1

	Corpo do porta-discos	**X-Cutter-Disc**
Espessura dos discos	5 mm	5 mm
Distância entre discos	25 cm	25 cm
Diâmetro dos discos	51 cm	48 cm
Diâmetro dos discos	5-14 cm	2-8 cm

5.3 Dispositivos de conexão

CMS-T-00008620-E.1

Dispositivo de conexão	**Categoria**
Cabeçote de acoplamento	M20 / K 80
Olhal de reboque	D = 46 mm
	D = 51 mm
	D = 58 mm
	D = 71 mm
	D = 79 mm

Dispositivo de conexão	Categoria
Engate do braço inferior	Categoria 3
	Categoria 4N
	Categoria K700

5.4 Velocidade de deslocamento

CMS-T-00018077-A.1

Velocidade ideal de trabalho	12-18 km/h

5.5 Características de desempenho do trator

CMS-T-00018076-A.1

Potência do motor
a partir de 270 kW/360 PS

Sistema elétrico	
Tensão da bateria	12 V
Soquete para luzes	7-polos

Sistema hidráulico	
Pressão máxima de operação	210 bar
Potência da bomba do trator	no mínimo 15 l/min com 150 bar
Óleo hidráulico da máquina	HLP68 DIN51524 O óleo hidráulico é adequado para os circuitos de óleo hidráulico combinados de todos os tratores comuns.
Unidades de controle	dependendo do equipamento da máquina Uma unidade de controle do trator com trava é necessária como um dispositivo de segurança do lado do trator para o rebatimento da lança.

Sistema de freio	
Máquina	**Trator**
Sistema de freio pneumático de circuito duplo	Sistema de freio pneumático de circuito duplo

5.6 Torques de aperto para as rodas

CMS-T-00015817-A.1

Pneus	Torques de aperto	
Roda do chassi/Roda de apoio	M18 x 1,5	270 Nm (-0/+20)
	M20 x 1,5	350 Nm (-0/+30)
	M22 x 1,5	450 Nm (-0/+60)

5.7 Dados de emissão de ruído

CMS-T-00002296-D.1

O nível de pressão sonora das emissões relacionadas ao local de trabalho é inferior a 70 dB(A), medido em condições operacionais com a cabine fechada no ouvido do motorista do trator.

O nível de pressão sonora da emissão depende essencialmente do veículo usado.

5.8 Inclinação dirigível

CMS-T-00002297-E.1

Transversal à encosta		
Na direção do deslocamento para a esquerda	15 %	
Na direção do deslocamento para a direita	15 %	

Subindo e descendo a encosta		
Subindo a encosta	15 %	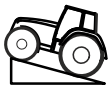
Descendo a encosta	15 %	

5.9 Lubrificantes

CMS-T-00002396-B.1

Fabricante	Lubrificante
ARAL	Aralub HL2
FINA	Marson L2
ESSO	Beacon 2
SHELL	Retinax A

Preparar a máquina

6

CMS-T-00018064-D.1

6.1 Verificar a adequação do trator

CMS-T-00004592-H.1

6.1.1 Calcular as características necessárias do trator

CMS-T-00004868-H.1

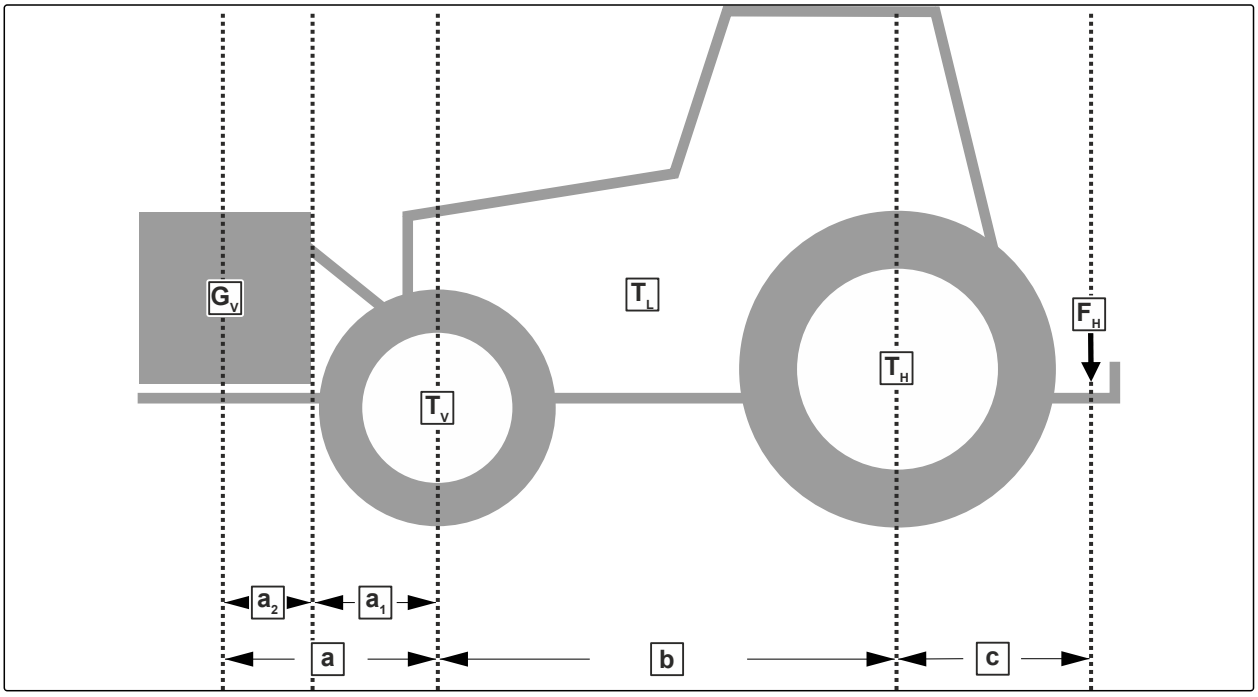

CMS-I-00000580

Designação	Unidade	Descrição	Valores calculados
T_L	kg	Peso vazio do trator	
T_V	kg	Carga do eixo dianteiro do trator pronto para operação sem máquina montada ou pesos	
T_H	kg	Carga do eixo traseiro do trator pronto para operação sem máquina montada ou pesos	
G_V	kg	Peso total da montagem frontal da máquina ou peso na parte dianteira	
F_H	kg	Carga de apoio	

Designação	Unidade	Descrição	Valores calculados
a	m	Espaçamento entre o centro de gravidade da máquina montada na frente ou do peso dianteiro e o centro do eixo dianteiro	
a_1	m	Espaçamento entre o centro do eixo dianteiro e o centro do engate do braço inferior	
a_2	m	Espaçamento do centro de gravidade: espaçamento entre o centro de gravidade da máquina montada na frente ou do peso dianteiro e o centro do engate do braço inferior	
b	m	Espaçamento entre eixos	
c	m	Espaçamento entre o centro do eixo traseiro e o centro do engate do braço inferior	

1. Calcule o lastro frontal mínimo.

$$G_{Vmin} = \frac{F_H \cdot c - T_V \cdot b + 0{,}2 \cdot T_L \cdot b}{a + b}$$

G_{Vmin} = _____

G_{Vmin} =

CMS-I-00003504

2. Calcule a carga real do eixo dianteiro.

$$T_{Vtat} = \frac{G_V \cdot (a + b) + T_V \cdot b - F_H \cdot c}{b}$$

T_{Vtat} = _____

T_{Vtat} =

CMS-I-00005422

3. Calcule o peso total real da combinação de trator e máquina.

$$G_{tat} = G_V + T_L + F_H$$

$$G_{tat} =$$

$$G_{tat} =$$

CMS-I-00006344

4. Calcule a carga real do eixo traseiro.

$$T_{Htat} = G_{tat} - T_{Vtat}$$

$$T_{Htat} =$$

$$T_{Htat} =$$

CMS-I-00000514

5. Determine a capacidade de carga de dois pneus de trator nos dados do fabricante.

6. Observe os valores determinados na tabela abaixo.

IMPORTANTE

Risco de acidentes devido a danos à máquina causados por cargas excessivas

► Certifique-se de que as cargas calculadas sejam menores ou iguais às cargas permitidas.

	Valor efetivo segundo o cálculo			**Valor permitido segundo as instruções de operação do trator**			**Determinar a capacidade de carga de dois pneus de trator**	
Lastro frontal mínimo		kg	≤		kg		-	-
Peso total		kg	≤		kg		-	-
Carga do eixo dianteiro		kg	≤		kg	≤		kg
Carga do eixo traseiro		kg	≤		kg	≤		kg

6.1.2 Determinar os dispositivos de conexão necessários

CMS-T-00004593-D.1

Dispositivo de conexão		
Trator	Máquina AMAZONE	
Engate superior		
Acoplamento de pinos Forma A, B, C	Olhal de reboque	Soquete 40 mm
A, não automático	Olhal de reboque	40 mm
A, não automático, trava lisa A, não automático, trava abaulada	Olhal de reboque	50 mm, somente compatível com a forma A
Engate superior ou engate inferior		
Cabeçote de acoplamento 80 mm	Cabeçote de acoplamento	80 mm
Engate inferior		
Gancho de tensão ou gancho de engate	Olhal de reboque	Furo central Ø 50 mm Olhais Ø 30 mm
	Olhal de reboque giratório	compatível apenas com a forma Y, furo Ø 50 mm
	Olhal de reboque	Furo central Ø 50 mm Olhais Ø 30-41 mm
Barra de tração Categoria 2	Olhal de reboque	Furo central 50 mm Olhais 30 mm
		Soquete, 40 mm
		40 mm
		50 mm
Barra de tração	Olhal de reboque	
Barra de tração ou Piton fix	Olhal de reboque	Furo central 50 mm Olhais 30 mm
	Olhal de reboque giratório	compatível apenas com a forma Y, furo Ø 50 mm
Barra de tração não giratória	Olhal de reboque giratório	
Engate do braço inferior	Travessa do braço inferior	

► Verifique se o dispositivo de conexão do trator é compatível com o dispositivo de conexão da máquina.

6.1.3 Comparar o valor DC admissível com o valor DC efetivo

CMS-T-00004867-B.1

$$Dc = 9{,}81 \cdot \frac{T \cdot C}{T + C}$$

$$Dc = 9{,}81 \cdot \frac{\quad \cdot \quad}{\quad + \quad}$$

$$Dc = \quad$$

CMS-I-00003582

Designação	Descrição
T	Peso total permitido do trator, incluindo a carga de apoio em t
C	Soma das cargas por eixo permitidas da máquina em t

1. Calcule o valor D_C.

2. Verifique se o valor de D_C-calculado é menor ou igual aos valores de D_C na placa de identificação dos dispositivos de conexão da máquina e do trator.

6.2 Engatar a máquina

CMS-T-00018065-C.1

6.2.1 Remover a proteção contra uso não autorizado

CMS-T-00005089-B.1

1. Solte o cadeado.

2. Remova a proteção contra uso não autorizado do engate do reboque.

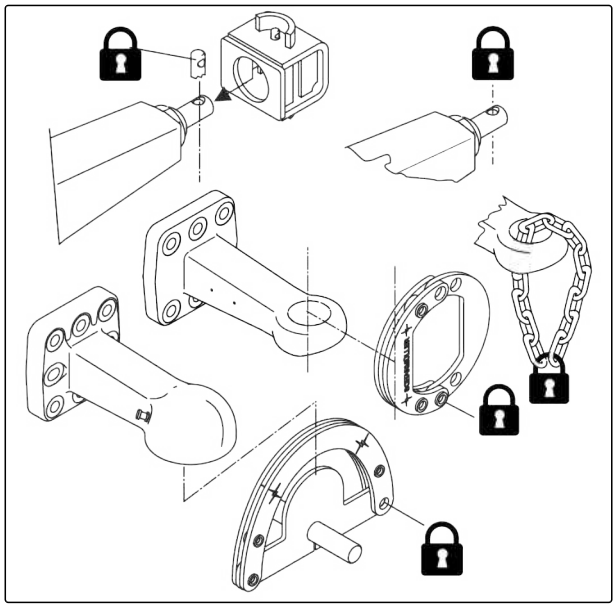

CMS-I-00003534

6.2.2 Aproximar o trator à máquina

CMS-T-00005794-D.1

Deve haver espaço suficiente entre o trator e a máquina para que as linhas de alimentação possam ser conectadas sem obstrução.

▶ Dirija o trator até a máquina a uma distância suficiente.

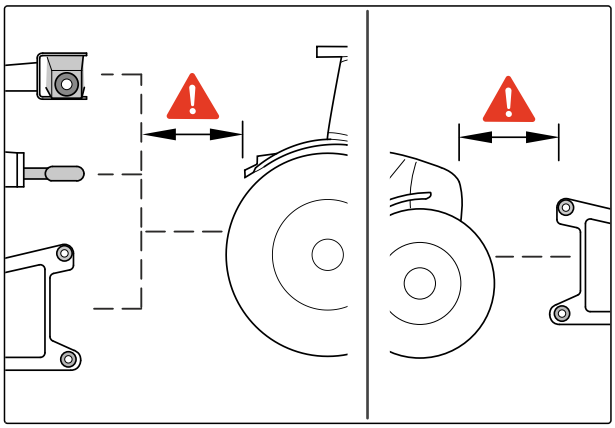

CMS-I-00004045

6.2.3 Prender a corrente de segurança

CMS-T-00004293-D.1

Dependendo das regulamentações específicas do país, as máquinas são equipadas com uma corrente de segurança.

▶ Prenda a corrente de segurança ao trator conforme as instruções.

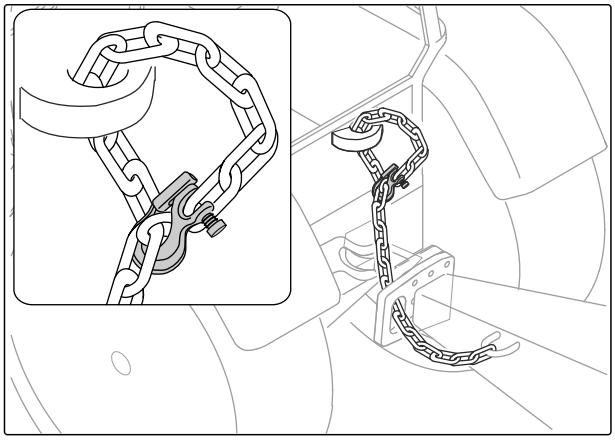

CMS-I-00007814

6.2.4 Engatar as linhas de mangueiras hidráulicas

CMS-T-00018066-B.1

Todas as linhas de mangueiras hidráulicas são equipadas com alças. Nas alças, há marcações coloridas com um número de identificação ou letra. As marcações são atribuídas às respectivas funções hidráulicas da linha de pressão de uma unidade de controle do trator. As folhas são coladas na máquina para as marcações, que ilustram as funções hidráulicas correspondentes.

Dependendo da função hidráulica, a unidade de controle do trator deve ser usada em diferentes modos de atuação:

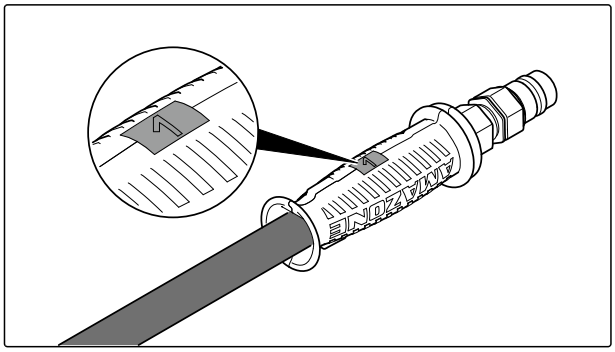

CMS-I-00000121

Modo de operação	Função	Símbolo
Encaixável	Circulação de óleo permanente	
Tateando	Circulação de óleo até que a ação seja concluída	
Flutuante	Fluxo livre do óleo na unidade de controle do trator	

Marcação		Função			Unidade de controle do trator	
Amarelo	1 2		Chassi, barra de tração	Acione a barra de tração, o chassi e o rolo central hidraulicamente, dependendo da posição da torneira da chave	de ação dupla	
ou						
Amarelo	1 2		ComfortClick, chassi, barra de tração	Acione a barra de tração, o chassi e o rolo central hidraulicamente, dependendo da posição da torneira da chave do ComfortClick	de ação dupla	
Azul	1 2		Braço de extensão	fechar abrir	de ação dupla travável	
Verde	1 2		Profundidade de trabalho dos discos côncavos	aumentar reduzir	de ação dupla	
vermelho	1		Dobramento dos braços de extensão	destravar	de ação simples	
	T	Retorno sem pressão				

1. Despressurize o sistema hidráulico entre o trator e a máquina com a unidade de controle do trator.

2. Limpe o plugue hidráulico.

NOTA

Se as linhas de mangueira hidráulica estiverem conectadas incorretamente, as funções hidráulicas podem apresentar falhas.

3. Engate as linhas de mangueira hidráulica **1** aos soquetes hidráulicos do trator de acordo com a marcação **2**.

➡ Os plugues hidráulicos travam visivelmente.

4. Coloque as linhas de mangueira hidráulica com liberdade de movimento suficiente e sem pontos de atrito.

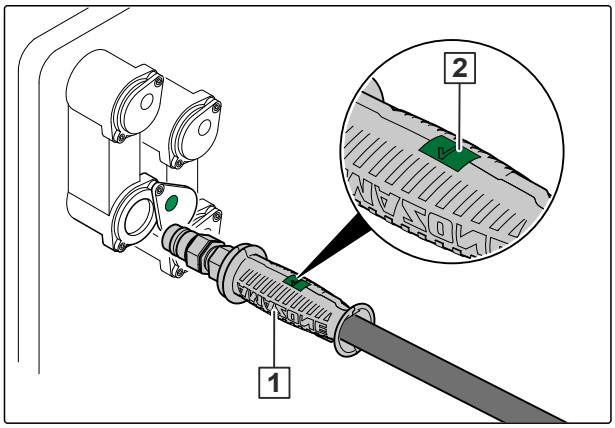

CMS-I-00001045

6.2.5 Engatar ComfortClick

CMS-T-00018398-A.1

1. Fixe o ComfortClick na cabine do trator.
2. Conecte o conector da alimentação elétrica.
3. Conecte o plugue do cabo de conexão à máquina.

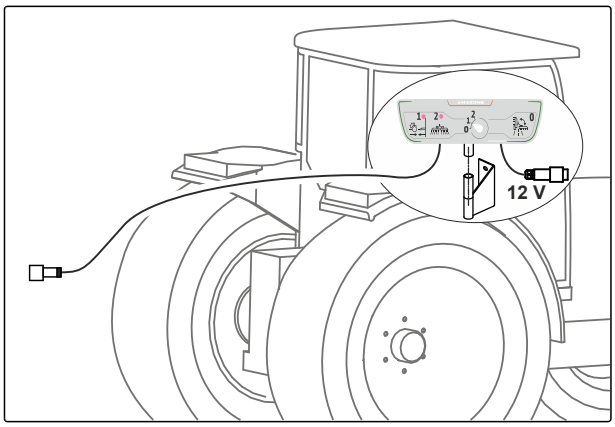

6.2.6 Conectar a luzes para viagens rodoviária

CMS-T-00001399-H.1

1. Insira o plugue **1** das luzes.
2. Coloque o cabo com liberdade de movimento suficiente e sem pontos de atrito ou de fixação.
3. Verifique o funcionamento das luzes da máquina.

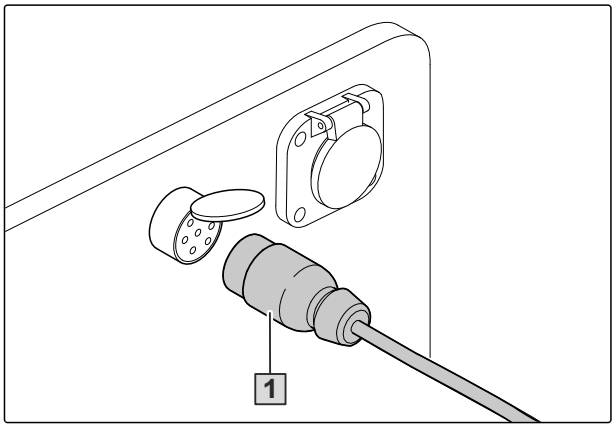

CMS-I-00001048

6.2.7 Acoplamento do sistema de freio pneumático

CMS-T-00004318-H.1

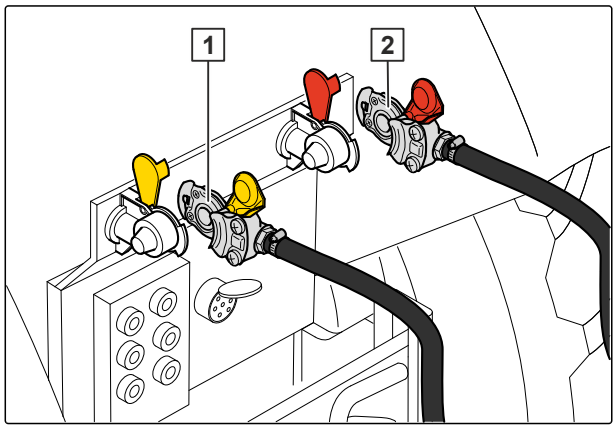

CMS-I-00003559

1. Abra as tampas dos cabeçotes de acoplamento no trator.
2. Limpe qualquer sujeira dos anéis de vedação nos cabeçotes de acoplamento.
3. Desacople o cabeçote de acoplamento amarelo da linha de freio **1** do dispositivo de estacionamento.
4. Conecte o cabeçote de acoplamento amarelo ao acoplamento amarelo marcado do trator.
5. Desacople o cabeçote de acoplamento vermelho da linha de freio **2** do dispositivo de estacionamento.
6. Conecte o cabeçote de acoplamento vermelho ao acoplamento vermelho marcado do trator.
7. Coloque linhas de feio com liberdade de movimento suficiente e sem pontos de atrito ou de fixação.

6.2.8 Engatar o dispositivo de conexão

CMS-T-00018067-B.1

6.2.8.1 Engatar o engate do braço inferior

CMS-T-00018085-A.1

6.2.8.1.1 Colocar perfis de engate da bola para braço inferior

CMS-T-00010330-A.1

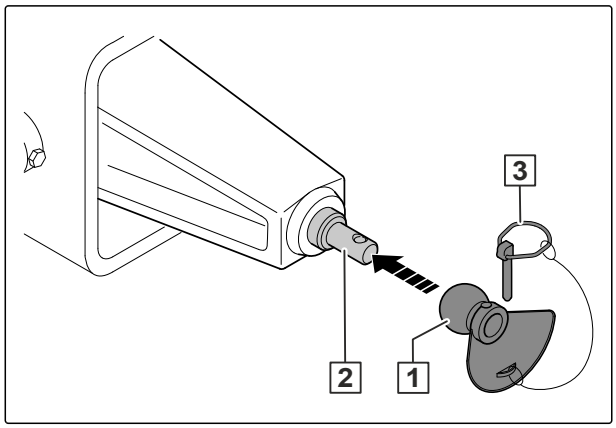

CMS-I-00007047

1. Encaixe os perfis de engate da bola **1** nos pinos do braço inferior **2** da travessa do braço inferior.
2. Prenda os perfis de engate do bola com o pino de fixação **3**.

6.2.8.1.2 Engatar o braço inferior do trator

CMS-T-00004294-F.1

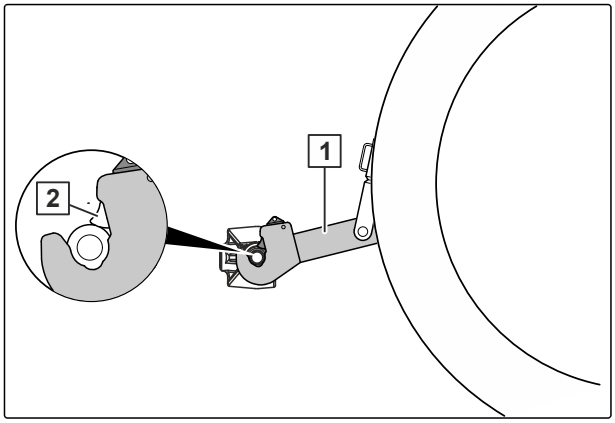

CMS-I-00003346

1. Ajustar a barra inferior do trator **1** na mesma altura.
2. Aproxime o trator à máquina.
3. Engatar os braços inferiores do trator a partir do assento do trator.
4. Verifique se os ganchos captadores do braço inferior **2** estão corretamente travadas.
5. Trave lateralmente o braço inferior do trator.

6.2.8.2 Engatar o olhal de reboque

CMS-T-00018399-B.1

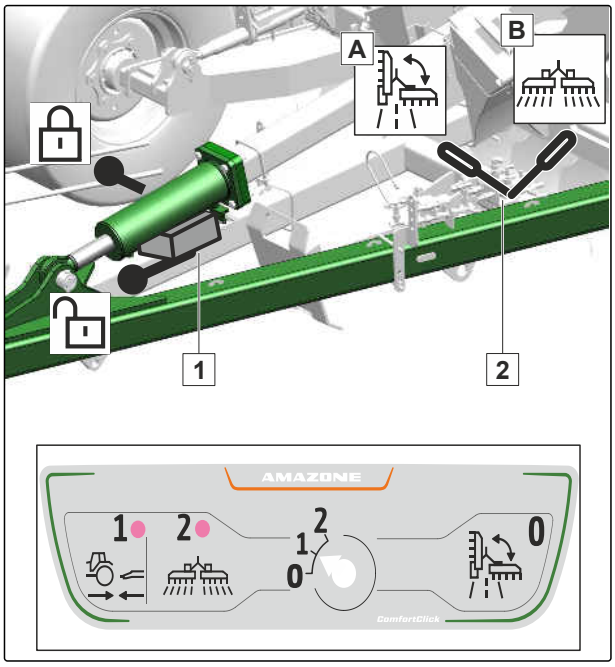

1. Coloque a torneira seletora **2** em **A**. Abra a válvula de fecho **1**

   ou

   Coloque ComfortClick em **1**.

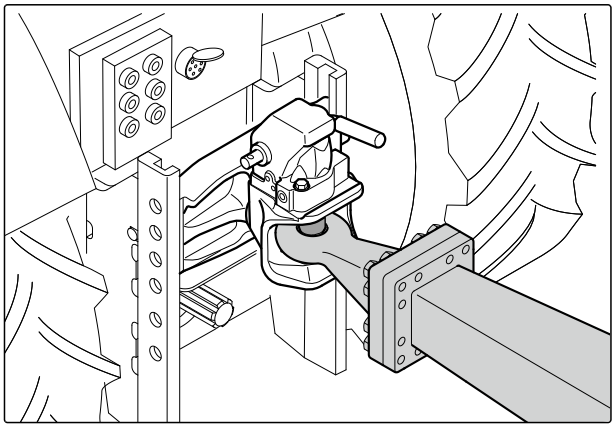

CMS-I-00003557

2. Para ajustar a altura da barra de tração hidráulica: Acione a unidade de controle do trator "amarelo".
3. Aproxime o trator à máquina.
4. Engate o olhal de reboque ao gancho de reboque do trator.

5. Feche a válvula de fecho **1**

   ou

   Coloque ComfortClick em **0**.

6.2.8.3 Engatar o cabeçte de acoplamento

CMS-T-00018214-A.1

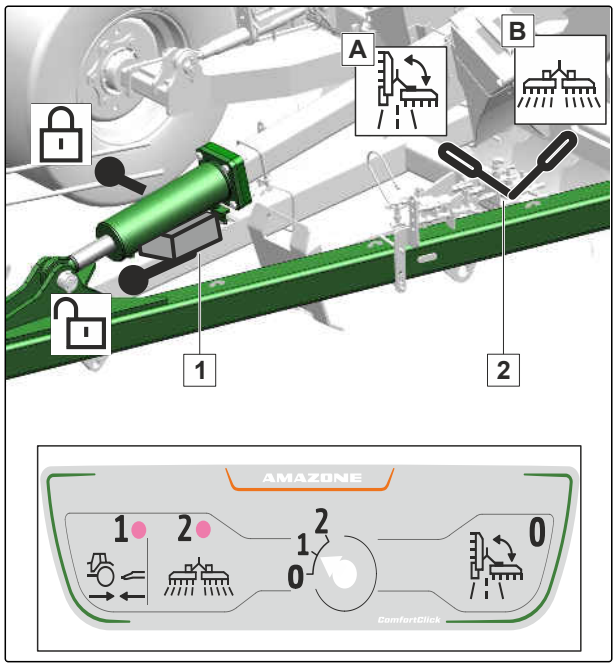

1. Coloque a torneira seletora **2** em **A**. Abra a válvula de fecho **1**

   ou

   Coloque ComfortClick em **1**.

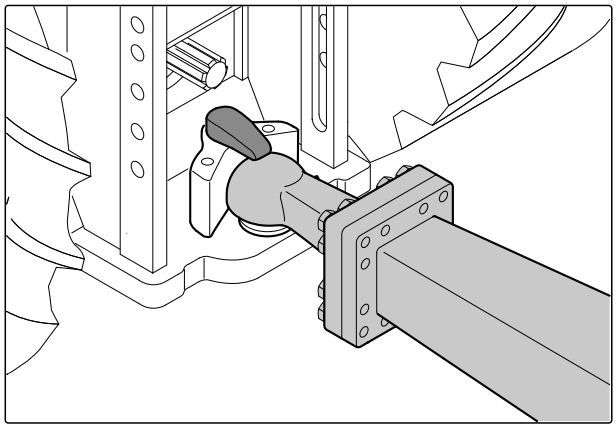

CMS-I-00003558

2. Aproxime o trator à máquina.

3. Para colocar o cabeçote de acoplamento na bola de reboque:
   Acione a unidade de controle do trator "amarelo".

4. Fixe o cabeçote de acoplamento no lado do trator.

5. Feche a válvula de fecho **1**

   ou

   Coloque ComfortClick em **0**.

6.2.9 Levantar o pé de apoio

CMS-T-00018070-A.1

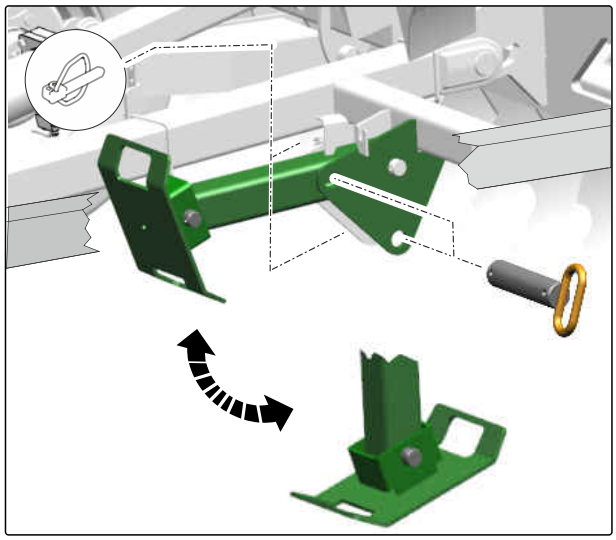

1. Solte o pino de fixação.
2. Puxe a trava.
3. Gire o pé de apoio para cima até a posição final.
4. Fixe o pé de apoio com a trava e prenda-o com o pino de fixação.

6.2.10 Remover os calços de roda

CMS-T-00004296-D.1

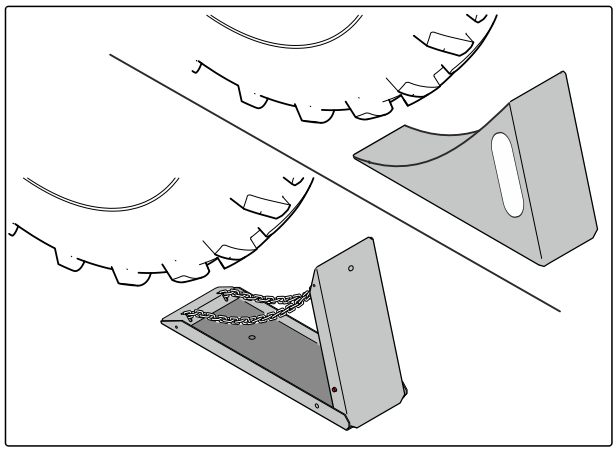

CMS-I-00007790

1. Remova os calços de roda das rodas.
2. Dobre os calços de roda dobráveis.
3. Coloque os calços de roda no suporte.

6.2.11 Soltar o freio de estacionamento

CMS-T-00012108-A.1

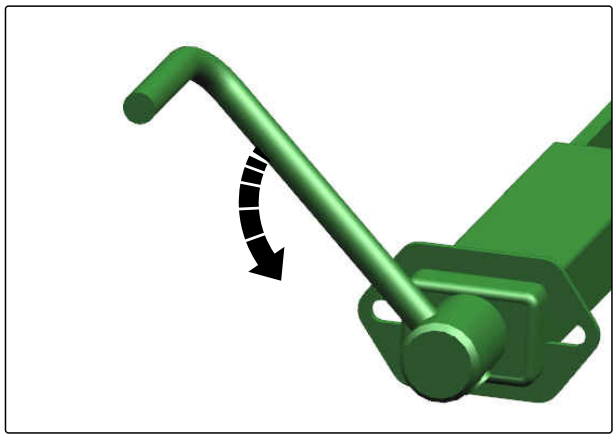

CMS-I-00007808

- Gire a manivela no sentido anti-horário até que o cabo do freio seja liberado.

6.3 Preparar a máquina para o uso

CMS-T-00018073-D.1

6.3.1 Abrir a máquina

CMS-T-00018215-B.1

1. Coloque a torneira seletora **2** em **A**. Abra a válvula de fecho **1**

   ou

   Coloque ComfortClick em **0**.

2. Para levantar completamente a máquina:
   Acione a unidade de controle do trator "amarelo".

3. Para aliviar os braços de extensão:
   Acione a unidade de controle do trator "azul".

4. Para destravar os braços de extensão:
   Acione a unidade de controle do trator "vermelho", até que a estrutura lateral se move do travamento.

5. Para abrir os braços de extensão:
   Acione a unidade de controle do trator "azul".

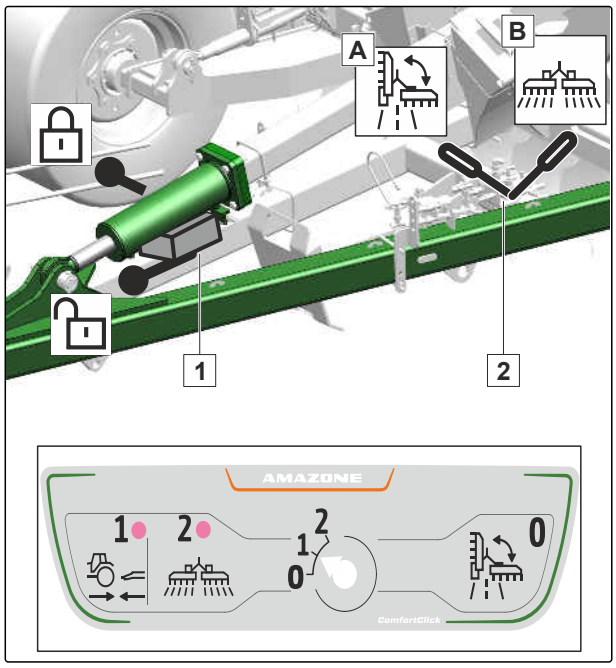

CMS-I-00012846

6.3.2 Ajustar o raspador no rolo

CMS-T-00000076-H.1

Os raspadores são ajustados de fábrica. A configuração deve ser ajustada às condições do solo.

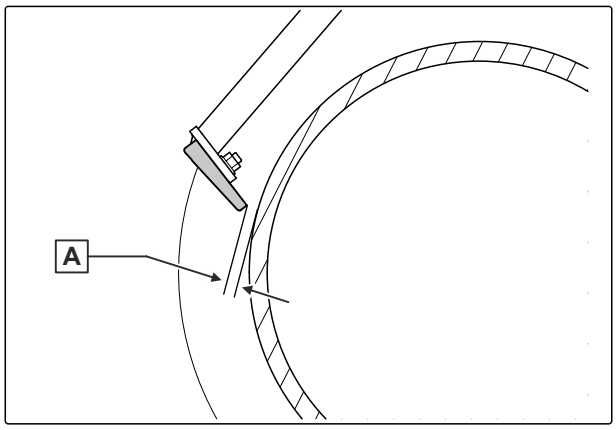

CMS-I-00002071

Rolo	possível espaçamento do raspador **A**	espaçamento recomendado do raspador **A** com solo pegajoso
Rolo de anel de cunha KW / KWM	10 mm até 15 mm	10 mm
Rolo packer dentiçado PW	1 mm até 4 mm	1 mm
Rolo circular de perfil trapezoidal TRW	1 mm até 4 mm	1 mm

1. Verifique o espaçamento entre os raspadores **A** na tabela.

2. Solte o parafuso **1** no raspador **2**.

3. Mova o raspador no orifício com fenda.

4. Aperte o parafuso **1**.

5. Para verificar os espaçamentos com a máquina abaixada:
   Gire o rolo.

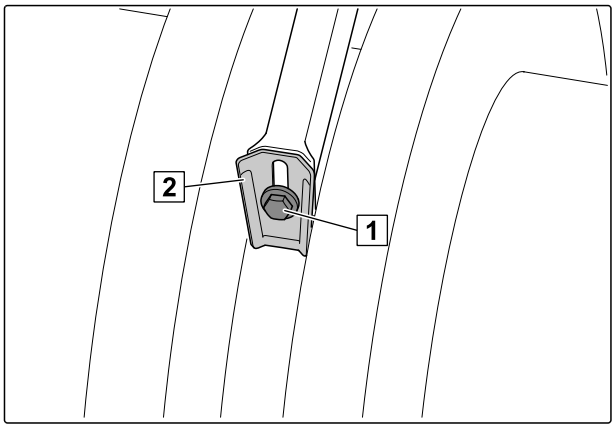

CMS-I-00000521

6.3.3 Ajustar a profundidade de trabalho dos discos de borda

CMS-T-00000077-G.1

A profundidade de trabalho dos discos de borda é ajustada para evitar a formação de um banco de terra durante o trabalho.

1. Levante a máquina.

2. Solte os parafusos **1**.

O mancal do rolamento e o cubo do disco de borda **2** servem como alças.

3. Mova o disco de borda para cima ou para baixo.

NOTA

A largura de trabalho especificada só é alcançada se todos os discos forem ajustados para a mesma profundidade de trabalho.

4. Aperte os parafusos **1**.

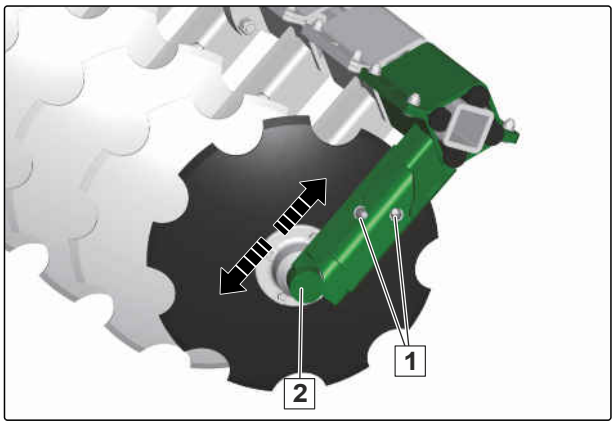

CMS-I-00000520

6.3.4 Ajustar a profundidade de trabalho dos discos de borda CTF

CMS-T-00018086-A.1

O disco de borda ajustável está localizado no lado esquerdo da fileira de discos traseira

1. Levante a máquina.
2. Solte os parafusos **1**.
3. Para evitar a formação de cumes de terra:
   Ajuste a altura do disco de borda.
4. Aperte os parafusos.

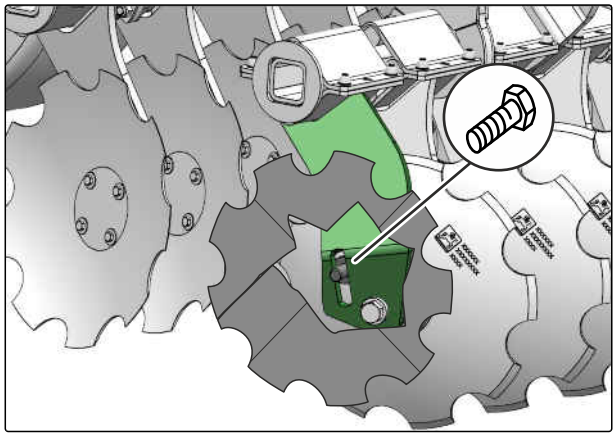

6.3.5 Alinhar a máquina horizontalmente com rodas de apoio

CMS-T-00018325-C.1

A máquina é guiada horizontalmente pelas rodas de apoio.

1. Dirija o trator e a máquina em uma superfície nivelada.
2. Abaixe a máquina sobre as rodas de apoio.
3. Coloque o braço inferior ou a barra de tração hidráulica na posição flutuante.
4. Se a máquina não estiver nivelada:
   verifique o ajuste das rodas de apoio, consulte a página 57.

6.3.6 Configurar a lubrificação centralizada

CMS-T-00006314-D.1

Tempos de pausa															
Botão giratório azul	1	2	3	4	5	6	7	8	9	A	B	C	D	E	F
Horas	1	2	3	4	5	6	7	8	9	10	11	12	13	14	15

Tempos de lubrificação															
Botão giratório vermelho	1	2	3	4	5	6	7	8	9	A	B	C	D	E	F
Minutos	2	4	6	8	10	12	14	16	18	20	22	24	26	28	30

NOTA

A posição do botão giratório "0" destina-se apenas a fins de fabricação.

Tempo de lubrificação recomendado:

- 8 minutos

Tempos de pausa recomendados ao introduzir estrume líquido:

- Primeiro uso: 1 hora
- Depois: 1 a 2 horas

Tempos de pausa recomendados sem estrume líquido:

- Assegurar 3 lubrificação por dia de operação

Quando a alimentação elétrica é conectada, a lubrificação centralizada é iniciada com os tempos de pausa e de lubrificação definidos. Se a alimentação elétrica tiver sido interrompida durante um tempo de pausa, o tempo de pausa será continuado.

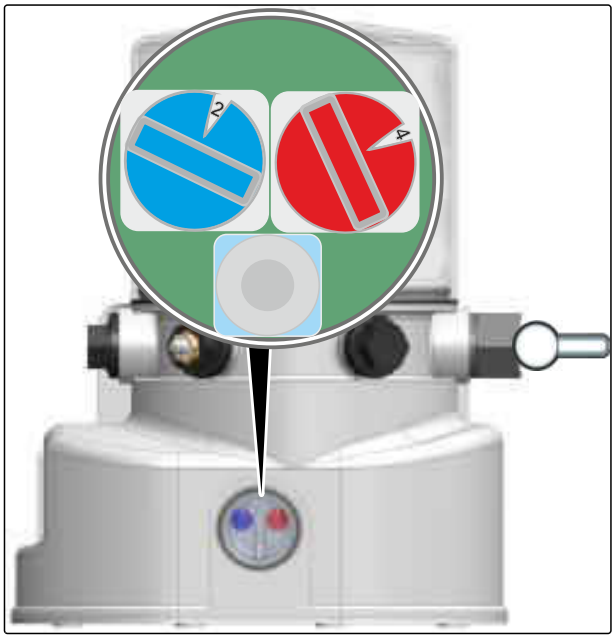

CMS-I-00004514

1. Remova a tampa plástica da unidade de ajuste.
2. Defina os tempos de pausa usando o botão giratório azul.
3. Defina os tempos de lubrificação usando o botão giratório vermelho.
4. Recoloque a tampa plástica para evitar a entrada de umidade.

6.4 Preparar a máquina para viagens rodoviárias

CMS-T-00018071-B.1

6.4.1 Fechar a máquina para a posição de transporte

CMS-T-00018087-B.1

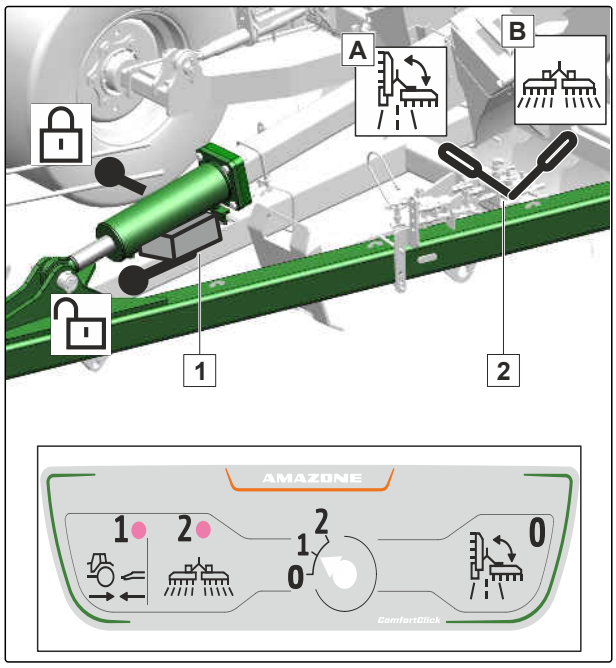

1. Coloque a torneira seletora **2** em **A**. Abra a válvula de fecho **1**.

   ou

   Coloque ComfortClick em **0**.

2. Para levantar completamente a máquina:
   Acione a unidade de controle do trator "amarelo".

NOTA

Acione a unidade de controle do trator "amarelo" até que o rolo central esteja completamente abaixado.

3. Para definir a menor profundidade de trabalho para manter a largura de transporte permitida:
   Acione a unidade de controle do trator "verde".

4. Para fechar os braços de extensão:
   Acione a unidade de controle do trator "azul".

5. Verifique a trava dos braços de extensão.

Os valores especificados para a distância do solo e para a altura do ponto de pivô da barra de tração definem a posição de transporte. Se os valores forem observados, a altura de transporte permitida de 4 m será cumprida.

6. Para definir a altura de transporte para menos de 4 m:
   Acione a unidade de controle do trator "amarelo".

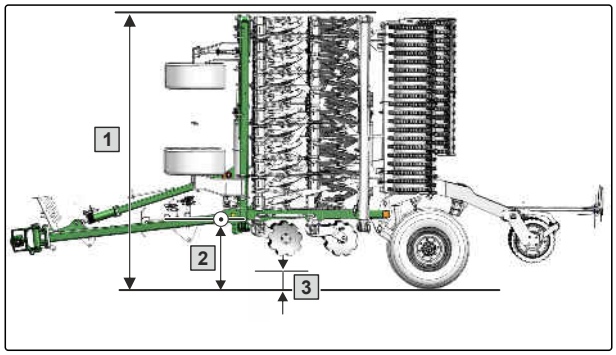

1 Altura máxima de transporte < 4 m

2 Altura do ponto de pivô da barra de tração:0,79 cm

3 Distância do solo:25 cm

7. Feche a válvula de fecho **1**.

6.4.2 Bloquear as unidades de controle do trator

CMS-T-00006337-D.1

- Bloqueie as unidades de controle do trator mecânica ou eletricamente, dependendo do equipamento.

Usar a máquina

7

CMS-T-00018037-C.1

7.1 Abrir a máquina e pré-tensionar o braço de extensão

CMS-T-00018197-B.1

1. Coloque a torneira seletora **2** em **A**. Abra a válvula de fecho **1**.

   ou

   Coloque ComfortClick em **0**.

2. Para levantar completamente a máquina:
   Acione a unidade de controle do trator "amarelo".

3. Para aliviar o mecanismo de trava:
   Acione a unidade de controle do trator "azul".

4. Para destravar os braços de extensão:
   Acione a unidade de controle do trator "vermelho", até que a estrutura lateral se move do travamento.

5. Para abrir os braços de extensão:
   Acione a unidade de controle do trator "azul".

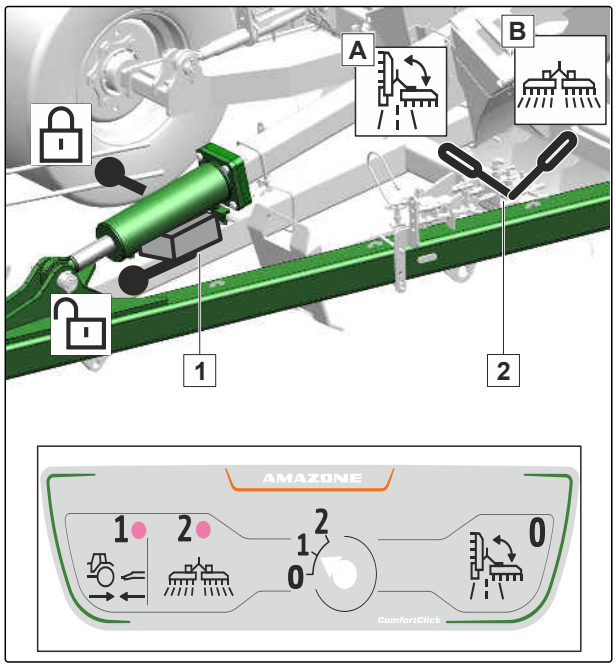

CMS-I-00012846

Quando em uso, os braços de extensão dobráveis são pré-tensionadas por meio do acumulador hidráulico.

6. Para pré-tensionar os braços de extensão hidraulicamente:
   Acione a unidade de controle do trator "azul" até que o manômetro indique pelo menos 100 bar.

7. Opere a unidade de controle do trator "azul" em posição de flutuação.

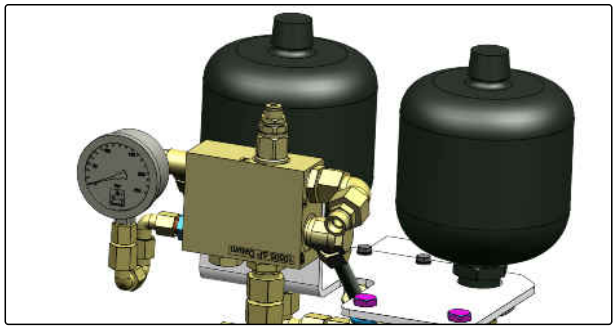

CMS-I-00012603

7.2 Usar a máquina

CMS-T-00018198-C.1

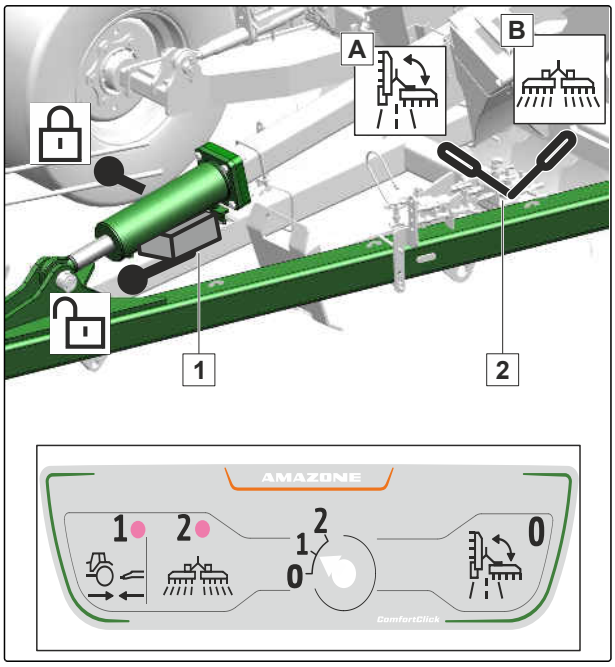

CMS-I-00012846

1. Para abaixar a máquina em posição de trabalho:
   Acione a unidade de controle do trator "amarelo".

2. Opere a unidade de controle do trator "amarelo" em posição de flutuação.

3. Coloque a torneira seletora 2 em B.

   ou

   Coloque ComfortClick em 2.

4. Para sincronizar os cilindros hidráulicos:
   Mantenha a unidade de controle do trator "verde" por 10 segundos e ajuste a profundidade de trabalho mínima.

➡ A profundidade de trabalho em toda a largura da máquina é igual.

5. Aproximação com a máquina. Iniciar o trabalho.

6. Para ajustar a profundidade de trabalho:
   Acione a unidade de controle do trator "verde".

7. Observe a exibição da profundidade de trabalho.

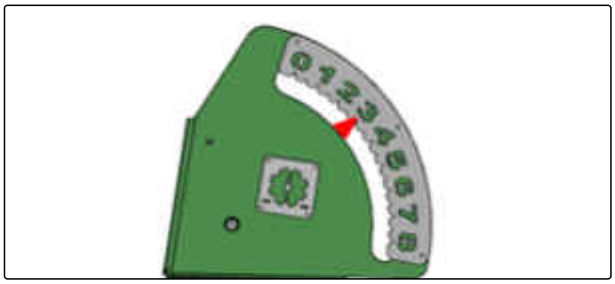

CMS-I-00012850

NOTA

O valor da escala serve apenas para orientação e não corresponde à profundidade de trabalho em centímetros.

7.3 Virar na cabeceira do terreno

CMS-T-00018096-A.1

IMPORTANTE

Danos à máquina devido à sobrecarga

- ▶ Desloque-se em curvas com um raio grande.
- ▶ Desloque-se até ao corredor de passagem mais próxima ou a mais distante.

As ferramentas são levantadas na cabeceira. A máquina vira sobre os segmentos de rolos externos.

1. Para levantar as ferramentas:
   Acione a unidade de controle do trator "amarelo".

2. Vire a máquina na cabeceira.

3. Quando a direção da máquina é a mesma que a direção do deslocamento:
   Acione a unidade de controle do trator "amarelo" até que o rolo central esteja completamente abaixado.

7.4 Manter a pressão de pré-tensionamento dos braços de extensão

CMS-T-00018012-B.1

A pressão de pré-tensionamento pode ser reduzida em talhões longos.

1. Verifique a pressão de pré-tensionamento no manômetro. Reajuste, se necessário.

2. Para pré-tensionar os braços de extensão hidraulicamente:
   Acione a unidade de controle do trator "amarelo" até que o manômetro indique pelo menos 60 bar.

3. Opere a unidade de controle do trator "amarelo" em posição de flutuação.

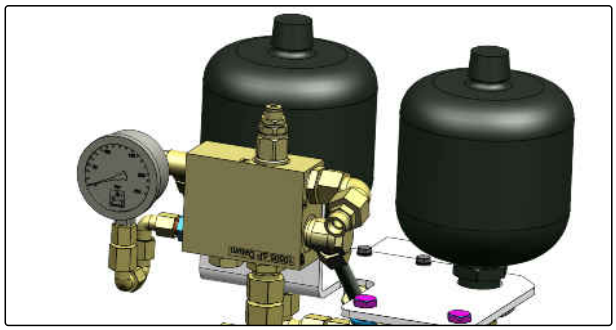

CMS-I-00012603

7.5 Determinar a cobertura da área

CMS-T-00018217-A.1

A cobertura da área é determinada pelo contador mecânico na roda de apoio. O contador exibe a distância percorrida em quilômetros na posição de trabalho.

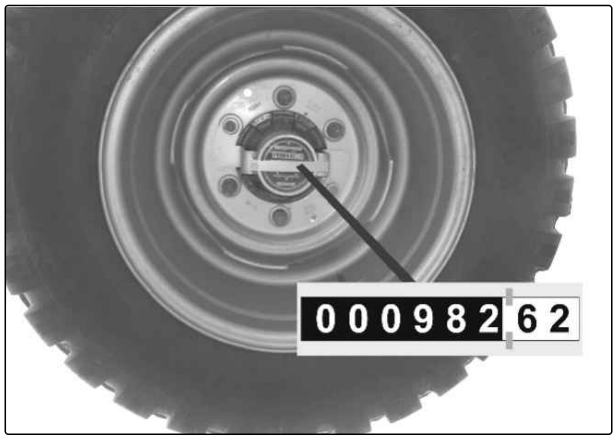

Fórmula para calcular a cobertura da área:
Área [ha] = 0,1 x valor de exibição [km] x largura de trabalho [m]

O rastreamento e a reversão distorcem o cálculo da área.

► Leia o valor de exibição. Calcule a cobertura da área.

Eliminar falhas

8

CMS-T-00018062-D.1

Erro	Causa	Solução
A máquina com rodas de apoio não está nivelada	A pressão dos pneus das rodas de apoio está incorreta	▶ Corrija a pressão dos pneus.
	Os pneus das rodas de apoio estão gastos	▶ Substitua os pneus desgastados.
	As rodas de apoio estão mal ajustadas	▶ consulte a página 57
A profundidade de trabalho em toda a largura da máquina é desigual	Os cilindros hidráulicos variam em comprimento.	▶ consulte a página 57
Máquina não fecha ou abre	A máquina não está levantada totalmente.	▶ Antes de abrir ou fechar, levante completamente a máquina.

A máquina com rodas de apoio não está nivelada

CMS-T-00018326-C.1

1. Alinhe na horizontal a máquina usando o braço inferior ou a barra de tração hidráulica.

2. Se a máquina não estiver nivelada:
   Verifique o comprimento dos fusos de ajuste.

➡ Configuração padrão:540 mm comprimento

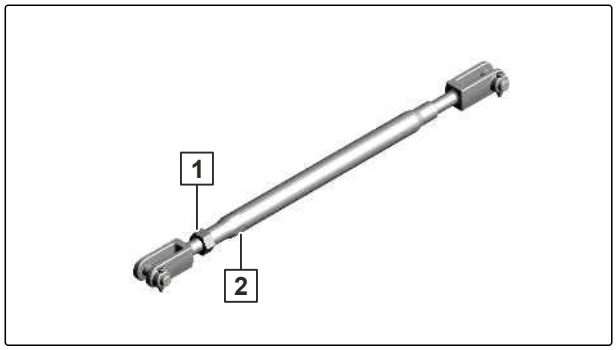

CMS-I-00003204

NOTA

Se o comprimento dos eixos de ajuste for aumentado, a largura de transporte da máquina também aumenta.

Não exceder a largura de transporte permitida.

3. Solte as contraporcas **1** em os fusos de ajuste.

4. Ajuste primeiro as rodas de apoio internas usando o perfil hexagonal **2**.

5. Ajuste os eixos de ajuste em todas as rodas de apoio para o mesmo comprimento.

6. Aperte a contraporca.

A profundidade de trabalho em toda a largura da máquina é desigual

CMS-T-00005120-B.1

1. estenda totalmente o cilindro hidráulico com a unidade de controle do trator "verde".

2. Mantenha a unidade de controle do trator "verde" por 10 segundos.

➡ Os cilindros hidráulicos são sincronizados.

Estacionar a máquina

9

CMS-T-00018043-C.1

9.1 Aplicar o freio de estacionamento

CMS-T-00012112-A.1

- Gire a manivela no sentido horário até que o cabo do freio esteja tensionado.

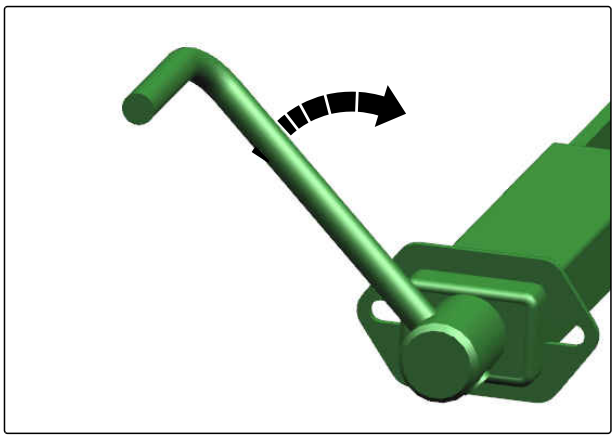

CMS-I-00007857

9.2 Colocar os calços de roda embaixo

CMS-T-00004316-C.1

1. Remova os calços de roda do suporte.
2. Pressione o botão nos calços de roda dobráveis e dobre o calço de roda para fora.
3. Colocar os calços de roda nas rodas.

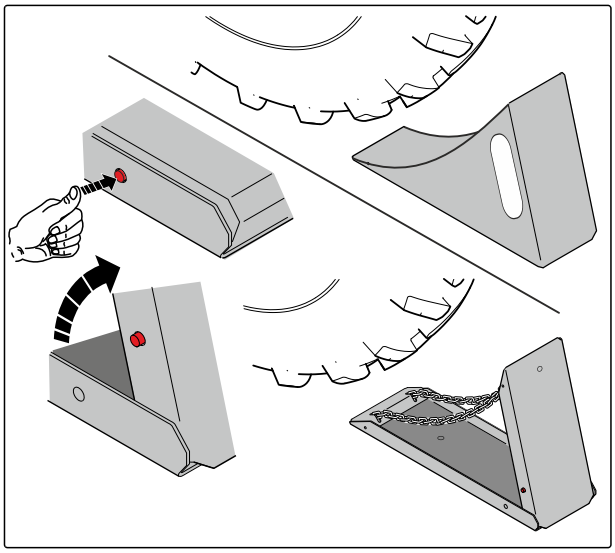

CMS-I-00007809

9.3 Abaixar o pé de apoio

CMS-T-00018046-A.1

1. Solte o pino de fixação.
2. Agarre e segure o pé de apoio com a pega por cima.
3. Puxe a trava para fora.
4. Desça o pé de apoio.
5. Fixe o pé de apoio com a trava.
6. Prenda a trava com o pino de fixação.

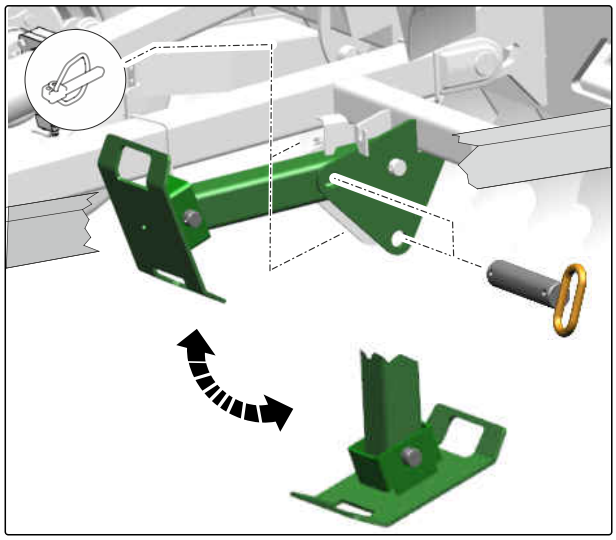

CMS-I-00012643

9.4 Desconectar o dispositivo de conexão

CMS-T-00018044-B.1

9.4.1 Desengatar o braço inferior do trator

CMS-T-00004574-G.1

1. Alivie o braço inferior do trator **1**.

NOTA

Deixe a máquina ligeiramente levantada para que os ganchos captadores do braço inferior possam ser liberados.

2. Solte o gancho captador do braço inferior **2**.
3. Desengatar o braço inferior do trator da máquina.

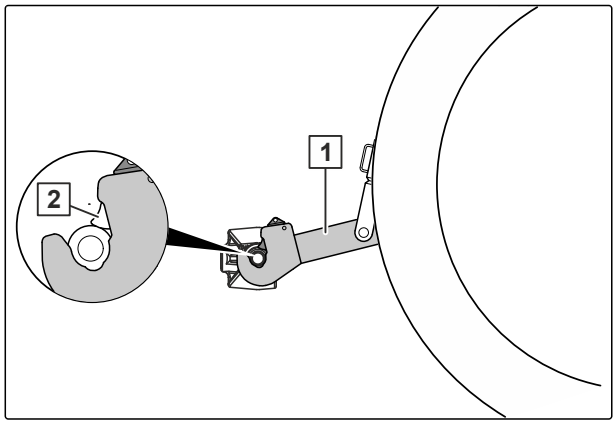

CMS-I-00003346

9.4.2 Desengatar o olhal de reboque

CMS-T-00018409-B.1

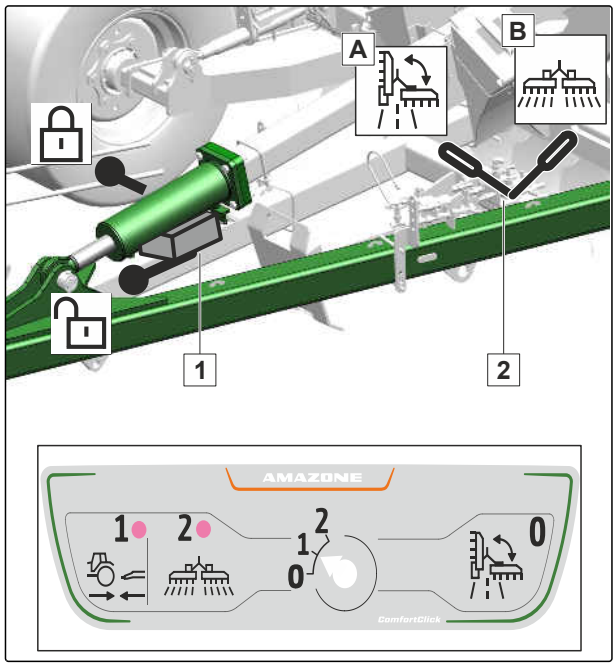

1. Coloque a torneira seletora 2 em A. Abra a válvula de fecho 1.

   ou

   Coloque ComfortClick em 1.

2. Alivie o olhal de reboque por meio da unidade de controle do trator "amarelo".

3. Desengate o olhal de reboque do gancho de reboque do trator.

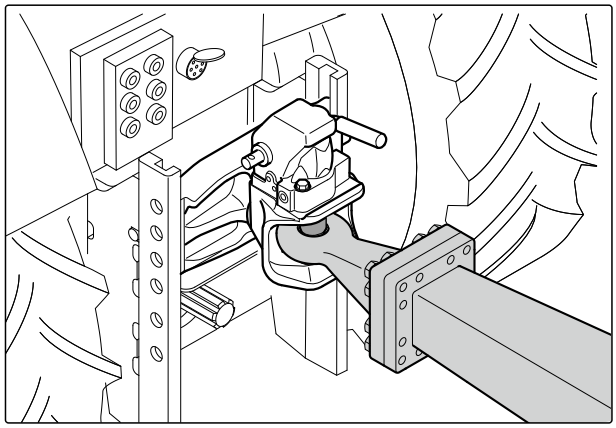

CMS-I-00003557

9.4.3 Desengatar o cabeçote de acoplamento

CMS-T-00018216-A.1

1. Destrave o cabeçote de acoplamento.

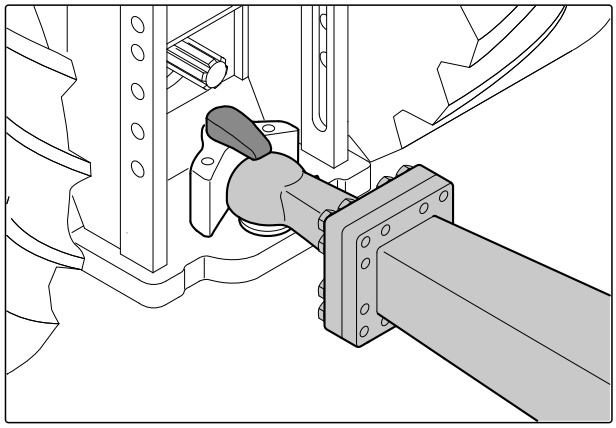

CMS-I-00003558

2. Coloque a torneira seletora **2** em **A**. Abra a válvula de fecho **1**.

   ou

   Coloque ComfortClick em **1**.

3. Para retirar o cabeçote de acoplamento da bola de reboque:
   Unidade de controle do trator "amarelo".

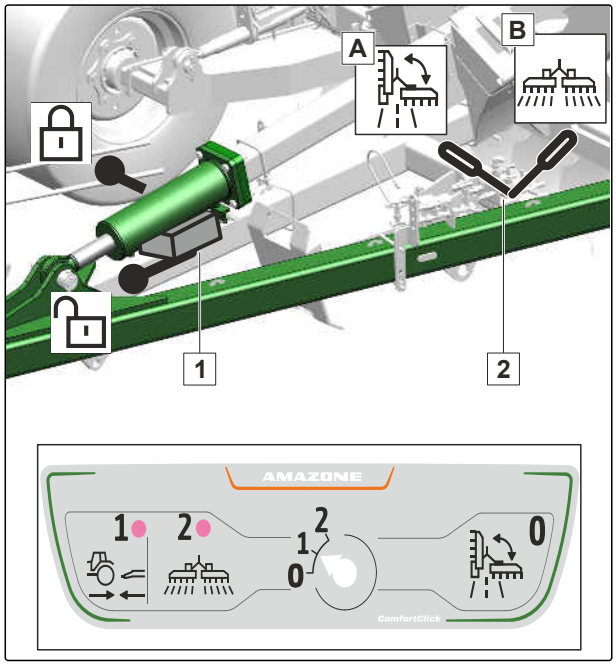

9.5 Afastar o trator da máquina

CMS-T-00012195-A.1

Deve haver espaço suficiente entre o trator e a máquina para que as linhas de alimentação possam ser desconectadas sem obstrução.

▶ Afaste o trator da máquina a uma distância suficiente.

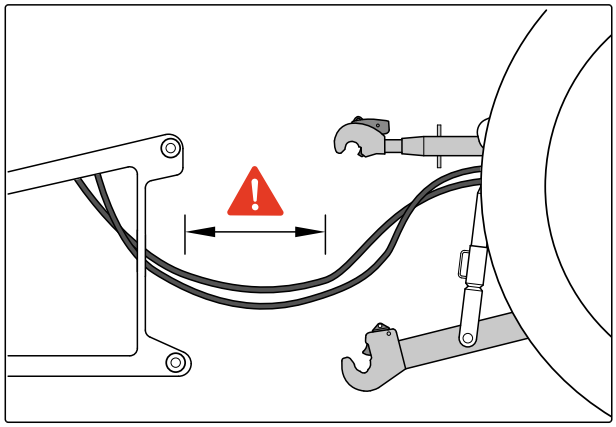

CMS-I-00004044

9.6 Desacoplamento do sistema de freio pneumático

CMS-T-00004570-G.1

1. Desacople o cabeçote de acoplamento vermelho da linha de freio **2** do trator.

2. Acople o cabeçote de acoplamento vermelho ao acoplamento vazio da máquina.

3. Desacople o cabeçote de acoplamento amarelo da linha de freio **1** do trator.

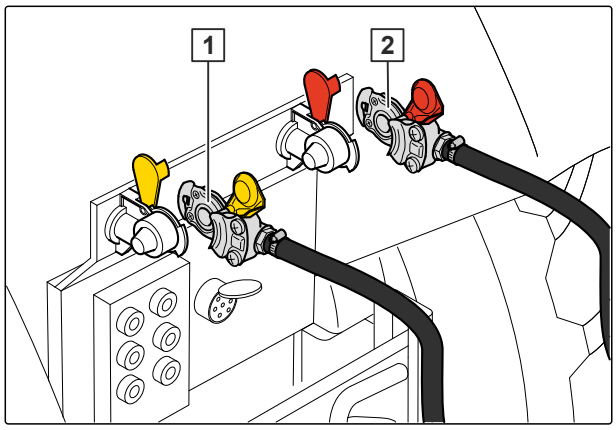

CMS-I-00003559

4. Acople o cabeçote de acoplamento amarelo ao acoplamento vazio da máquina.

5. Feche as tampas dos cabeçotes de acoplamento no trator.

9.7 Desconectar as luzes para viagens rodoviária

CMS-T-00001402-I.1

1. Retire o plugue 1 das luzes.

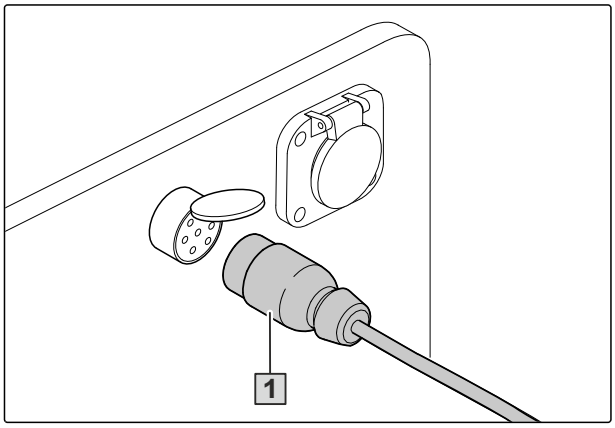

CMS-I-00001048

2. Prenda o conector 1 no suporte para mangueiras.

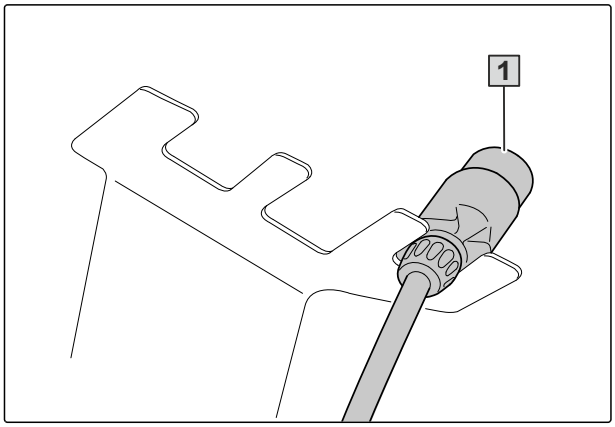

CMS-I-00001248

9.8 Desconectar as linhas de mangueiras hidráulicas

CMS-T-00000277-F.1

1. Proteja o trator e a máquina.

2. Coloque a alavanca de controle da unidade de controle do trator na posição flutuante.

3. Desconecte as linhas de mangueiras hidráulicas 1.

4. Coloque tampas contra poeira nos soquetes hidráulicos.

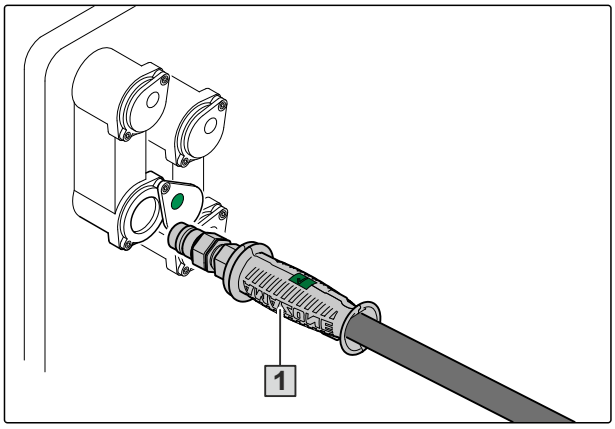

CMS-I-00001065

5. Prenda as mangueiras hidráulicas **1** no suporte para mangueiras.

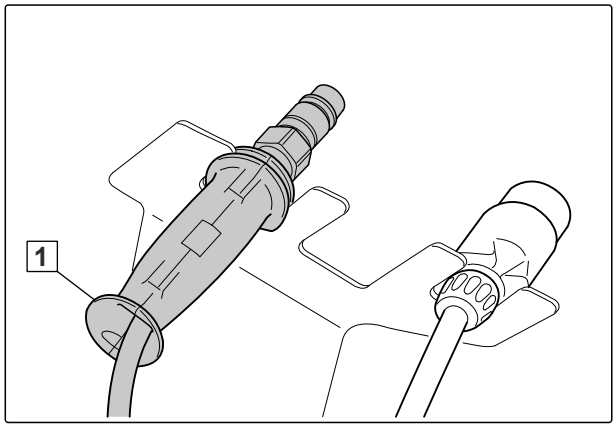

CMS-I-00001250

9.9 Soltar a corrente de segurança

CMS-T-00004315-C.1

▶ Solte a corrente de segurança do trator.

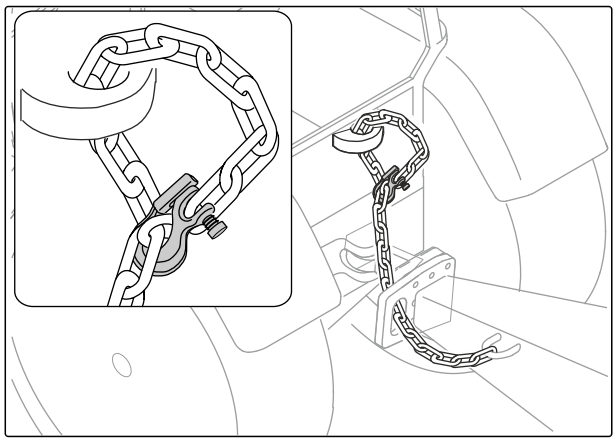

CMS-I-00007814

9.10 Colocar a proteção contra uso não autorizado

CMS-T-00005090-B.1

1. Coloque a proteção contra uso não autorizado no engate do reboque.

2. Coloque o cadeado.

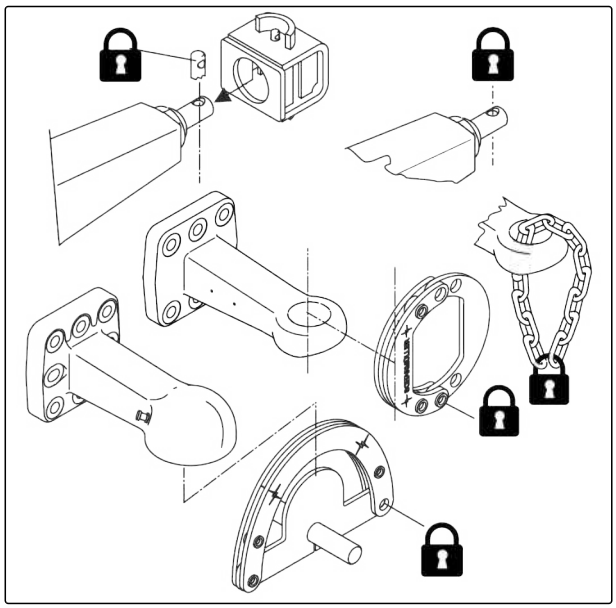

CMS-I-00003534

Manutenção da máquina

10

CMS-T-00018058-C.1

10.1 Fazer a manutenção da máquina

CMS-T-00018061-C.1

10.1.1 Plano de manutenção

após o primeiro uso		
Verificar a conexão do suporte do disco	consulte a página 66	
Verificar os rolos	consulte a página 67	
Verificar e ajustar o raspador no rolo	consulte a página 68	
Verificar as linhas de mangueiras hidráulicas	consulte a página 69	

se necessário		
Substituir os discos	consulte a página 65	
Alinhar as fileiras de discos umas às outras	consulte a página 66	**TRABALHO DE OFICINA**

diariamente		
Drenar o tanque de ar comprimido	consulte a página 72	
Verificar o tanque de ar comprimido	consulte a página 72	
Verificar a lubrificação centralizada	consulte a página 76	

cada 50 horas de serviço		
Verificar o engate do braço inferior	consulte a página 74	
Verificar o cabeçote de acoplamento	consulte a página 74	
Verificar o olhal de reboque	consulte a página 75	

cada 100 horas de serviço		
Verificar e ajustar o raspador no rolo	consulte a página 68	

cada 50 horas de serviço / semanalmente		
Verificar as linhas de mangueiras hidráulicas	consulte a página 69	
Verificar rodas e pneus	consulte a página 70	

cada 200 horas de serviço / cada 3 meses		
Verificar os rolos	consulte a página 67	
Verificar o aparafusamento do eixo	consulte a página 69	
Verificar as pastilhas de freio	consulte a página 71	
Verificar o sistema de freio pneumático	consulte a página 71	

cada 1000 horas de serviço / cada 12 meses		
Verificar o rolamento de roda	consulte a página 70	**TRABALHO DE OFICINA**
Limpar o filtro da linha de ar comprimido no cabeçote de acoplamento	consulte a página 73	**TRABALHO DE OFICINA**
Verificar o acumulador hidráulico	consulte a página 76	**TRABALHO DE OFICINA**

10.1.2 Substituir os discos

CMS-T-00002327-I.1

INTERVALO

- se necessário

diâmetro dos discos original	Limite de desgaste
46 cm	36 cm
48 cm	40 cm
51 cm	36 cm
61 cm	43 cm
66 cm	46 cm

1. Levante um pouco a máquina.

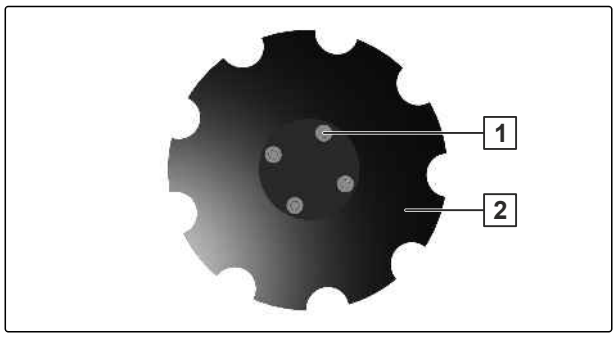

CMS-I-00002450

2. Solte os 4 parafusos **1** da fixação do disco.

3. Remova o disco **2**.

4. Fixe o novo disco com os 4 parafusos.

10.1.3 Verificar a conexão do suporte do disco

CMS-T-00002328-E.1

INTERVALO

- após o primeiro uso

▶ Verifique o aperto da conexão de parafuso.

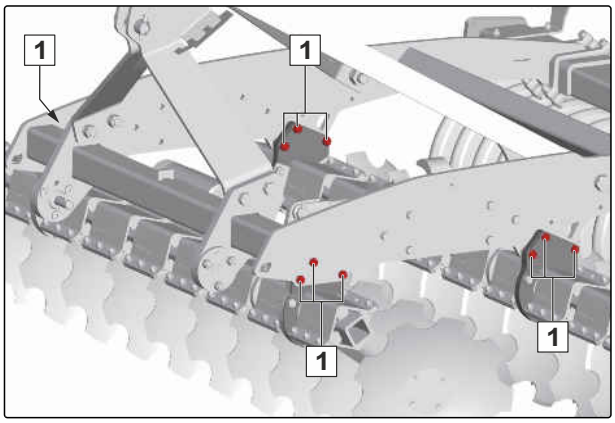

CMS-I-00000531

10.1.4 Alinhar as fileiras de discos umas às outras

CMS-T-00015517-A.1

TRABALHO DE OFICINA

- se necessário

As fileiras de discos são alinhadas umas em relação às outras usando fusos de ajuste.

O alinhamento das fileiras de discos é adequado para o seguinte:

- Otimizar a profundidade de trabalho das fileiras de discos em relação umas às outras
- Corrigir a inclinação da máquina
- Evitar o desgaste irregular dos discos

1. Alinhe a máquina horizontalmente.
2. Defina a profundidade de trabalho das fileiras de discos como o menor valor.

➡ Os discos não ficam no chão.

3. Solte as contraporcas 1 em todos os fusos de ajuste.
4. Alinhe as fileiras de discos usando o perfil hexagonal 2 no fuso de ajuste.
5. Verifique se todos os suportes de disco estão alinhados de maneira uniforme.
6. Aperte as contraporcas.

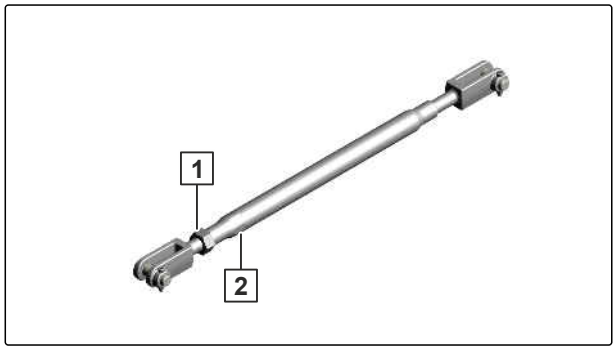

CMS-I-00003204

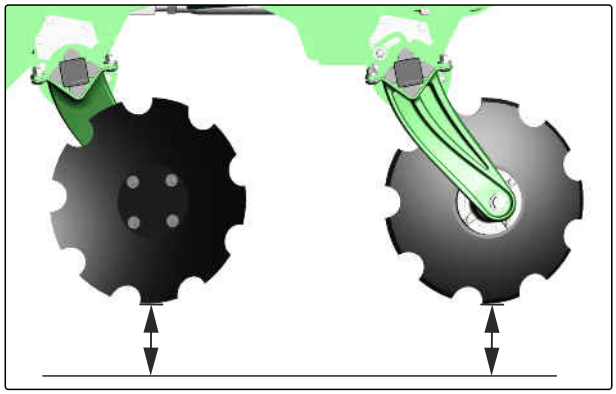
CMS-I-00003385

10.1.5 Verificar os rolos

CMS-T-00002329-G.1

INTERVALO

- após o primeiro uso
- cada 200 horas de serviço

  ou

  cada 3 meses

▶ Verifique o aperto da conexão de parafuso 1.

▶ Se for necessário substituir os parafusos, preste atenção ao alinhamento dos parafusos.

▶ Verifique se o rolamento de rolos 2 está livre.

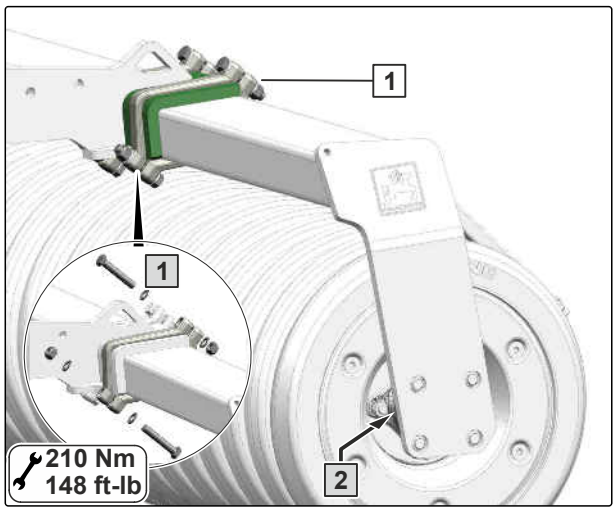

CMS-I-00000099

10.1.6 Verificar e ajustar o raspador no rolo

CMS-T-00018820-C.1

INTERVALO

- após o primeiro uso
- cada 100 horas de serviço

Os raspadores estão sujeitos a desgaste. Os raspadores podem ser reajustados.

Rolo	Espaçamento do raspador A
Rolo de anel de cunha KW / KWM	10 mm até 15 mm
Rolo packer dentiçado PW	1 mm até 4 mm
Rolo circular de perfil trapezoidal TRW	1 mm até 4 mm

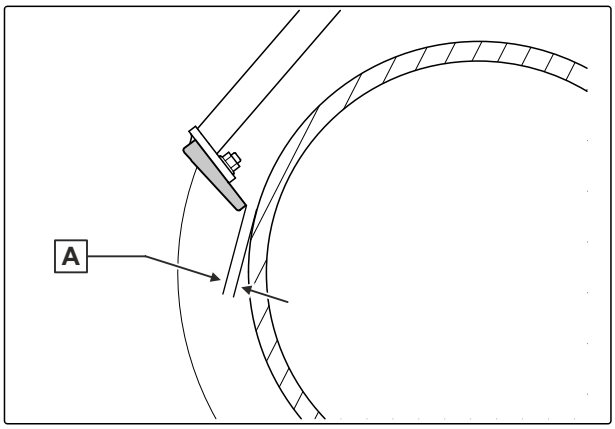

CMS-I-00002071

1. Verifique o espaçamento entre os raspadores A na tabela.
2. Solte o parafuso 1 no raspador 2.
3. Mova o raspador no orifício com fenda

   ou

   se o raspador não puder ser reajustado:
   Substitua e ajuste o raspador.
4. Aperte o parafuso 1.
5. Para verificar os espaçamentos com a máquina abaixada:
   Gire o rolo.

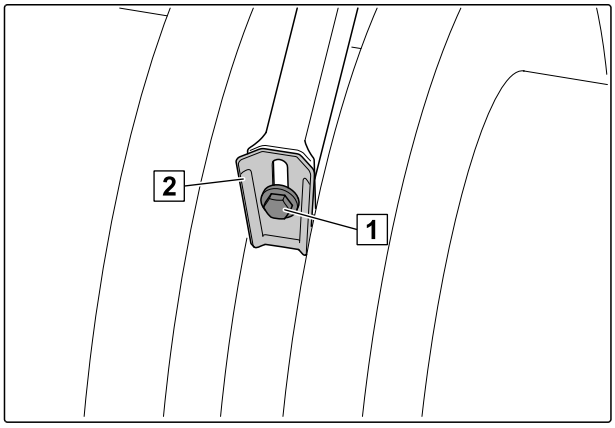

CMS-I-00000521

10.1.7 Verificar o aparafusamento do eixo

CMS-T-00018098-B.1

INTERVALO

- cada 200 horas de serviço

  ou

  cada 3 meses

▶ Verifique o ajuste apertado dos parafusos.

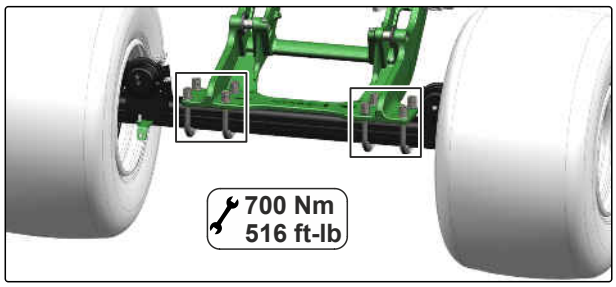

CMS-I-00012645

10.1.8 Verificar as linhas de mangueiras hidráulicas

CMS-T-00002331-G.1

INTERVALO

- após o primeiro uso
- cada 50 horas de serviço

  ou

  semanalmente

1. Verifique se há danos nas mangueiras hidráulicas, como atrito, cortes, rachaduras e deformações.

2. Verifique se há vazamentos nas mangueiras hidráulicas.

3. Aperte as conexões de parafuso soltas.

As linhas de mangueiras hidráulicas não devem ter mais de 6 anos de idade.

4. Verifique a data de fabricação 1.

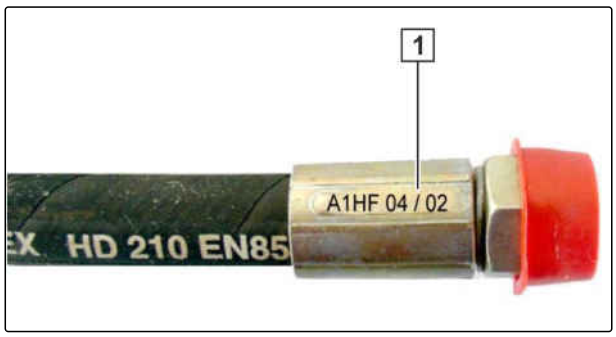

CMS-I-00000532

TRABALHO DE OFICINA

5. Substitua as linhas de mangueiras hidráulicas gastas, danificadas ou obsoletas.

10.1.9 Verificar rodas e pneus

CMS-T-00013383-C.1

INTERVALO

- cada 50 horas de serviço

  ou

  semanalmente

1. Verifique a pressão dos pneus de acordo com o adesivo no aro.
2. Aperte a conexão de parafuso de acordo com o torque de aperto nos dados técnicos.
3. Verifique se há danos nos pneus.

10.1.10 Verificar o rolamento de roda

CMS-T-00014967-C.1

TRABALHO DE OFICINA

- cada 1000 horas de serviço

  ou

  cada 12 meses

1. Verifique os rolamentos das rodas.
2. Ajuste a folga do rolamento, se necessário.
3. Lubrifique os rolamentos das rodas.

10.1.11 Verificar as pastilhas de freio

CMS-T-00004984-E.1

INTERVALO

- cada 200 horas de serviço

  ou

  cada 3 meses

Critérios de teste:

- Limite de desgaste: 2 mm
- Danos
- sujeira mais grossa

1. Verifique as pastilhas de freio através dos orifícios de inspeção.

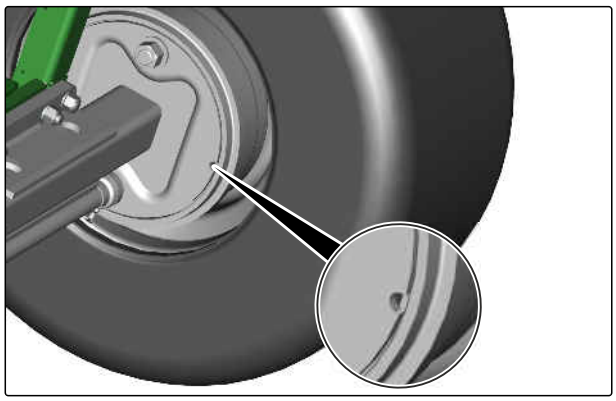

CMS-I-00003599

TRABALHO DE OFICINA

2. Substitua as pastilhas de freio gastas, danificadas ou sujas.

10.1.12 Verificar o sistema de freio pneumático

CMS-T-00004985-H.1

INTERVALO

- cada 200 horas de serviço

  ou

  cada 3 meses

1. Verifique se há danos nas linhas de ar comprimido e nos foles.

TRABALHO DE OFICINA

2. Substitua os componentes danificados.

Critérios de teste	Valor alvo
Queda de pressão no sistema de freio pneumático	no máximo 0,15 bar em 10 minutos
Pressão de ar no tanque de ar comprimido	6 bar-8,2 bar
Pressão do cilindro do freio	0 bar quando o freio não está acionado

3. Verifique os critérios de teste especificados.

10.1.13 Drenar o tanque de ar comprimido

CMS-T-00004588-E.1

INTERVALO

- diariamente

1. Para encher o tanque de ar comprimido, deixe o motor do trator funcionar por 3 minutos.
2. Desligue o motor do trator.
3. Para drenar a água, puxe a válvula de drenagem do anel para o lado.

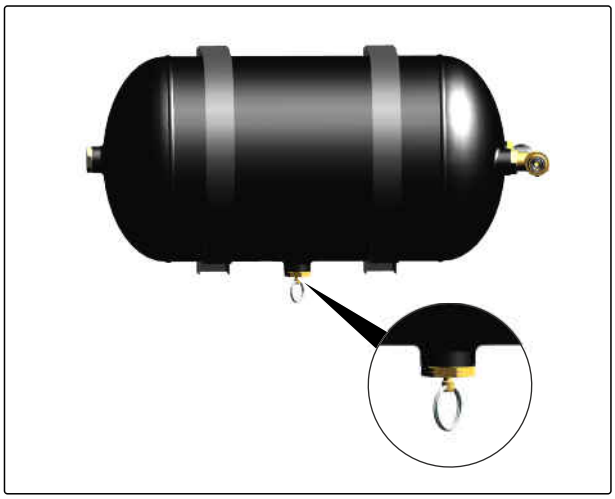

CMS-I-00003555

10.1.14 Verificar o tanque de ar comprimido

CMS-T-00004589-D.1

INTERVALO

- diariamente

1. Verifique se há danos e corrosão no tanque de ar comprimido.
2. Verifique as correias de tensão do tanque de ar comprimido.
3. Se as correias de tensão estiverem soltas, tensione as correias de tensão com as porcas.

TRABALHO DE OFICINA

4. Substitua o tanque de ar comprimido danificado ou corroído.
5. Se as correias de tensão estiverem danificadas ou não puderem ser tensionadas, Substitua as correias de tensão.

10.1.15 Limpar o filtro da linha de ar comprimido no cabeçote de acoplamento

CMS-T-00014934-B.1

TRABALHO DE OFICINA

- cada 1000 horas de serviço

  ou

  cada 12 meses

NOTA

O cabeçote de acoplamento contém uma mola tensionada.

Torques de aperto dos parafusos:

- 1 2,5 Nm
- 2 7 Nm

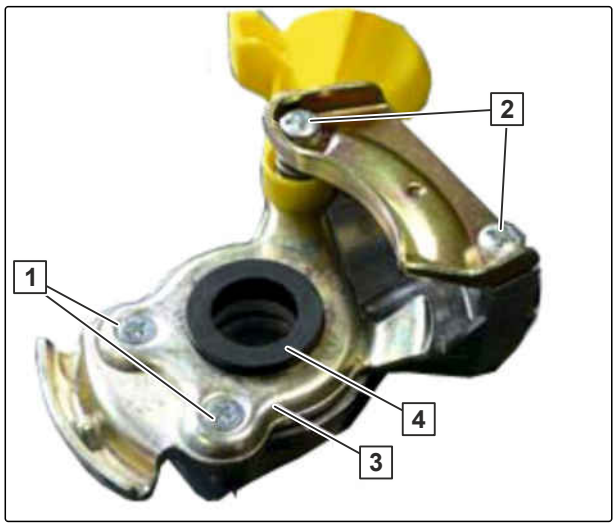

CMS-I-00003574

1. Desparafuse os parafusos 1.
2. Solte os parafusos 2 algumas voltas.
3. Levante a placa do compartimento 3 e vire-a para o lado sobre a vedação de borracha 4.
4. Remova a vedação de borracha.
5. Substitua as peças danificadas.
6. Limpe as superfícies de vedação, o anel de vedação e o filtro da linha de ar comprimido.
7. Lubrifique as superfícies de vedação, o anel de vedação e o filtro da linha de ar comprimido.

CMS-I-00003573

8. Verifique a posição do anel de vedação.

9. Faça a montagem na ordem inversa.

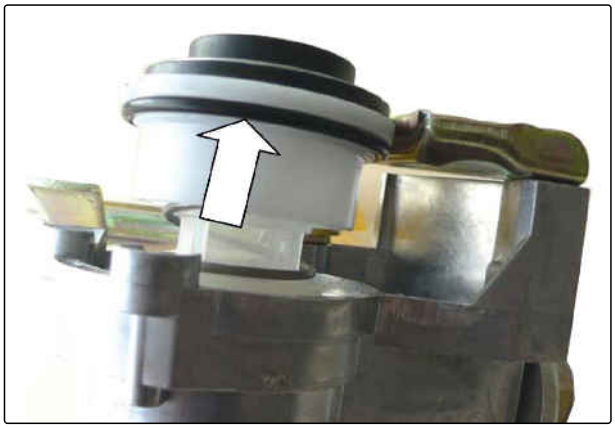

CMS-I-00003572

10.1.16 Verificar o engate do braço inferior

CMS-T-00004973-F.1

INTERVALO

- cada 50 horas de serviço

Engate do braço inferior	Medida de desgaste	Parafusos de fixação	Quantidade	Torques de aperto dos parafusos
Categoria 3	34,5 mm	M20 8.8	8	420 Nm
Categoria 4	48 mm	M20 8.8	8	420 Nm
Categoria 4 N	48 mm	M20 8.8	8	420 Nm
Categoria K700	56 mm	M20 8.8	8	420 Nm

1. Verifique os torques de aperto dos parafusos.

2. Verifique se há danos, deformações, rachaduras e desgaste no engate do braço inferior.

TRABALHO DE OFICINA

3. Substitua o engate do braço inferior danificado.

10.1.17 Verificar o cabeçote de acoplamento

CMS-T-00006968-G.1

INTERVALO

- cada 50 horas de serviço

Cabeçote de acoplamento	Medida de desgaste	Parafusos de fixação	Quantidade	Torque de aperto do parafuso
K80 (LI009)	82 mm	M16 10.9	8	300 Nm
K80 (LI040)	82 mm	M20 10.9	8	560 Nm
K80 (LI015)	82 mm	M20 10.9	12	560 Nm

1. Verifique os torques de aperto dos parafusos.

2. Verifique se há danos, deformações, rachaduras e desgaste no cabeçote de acoplamento.

TRABALHO DE OFICINA

3. Substitua o cabeçote de acoplamento danificado.

10.1.18 Verificar o olhal de reboque

CMS-T-00006969-F.1

INTERVALO

- cada 50 horas de serviço

Olhal de reboque	Medida de desgaste	Parafusos de fixação	Quantidade	Torque de aperto do parafuso
D35 (LI038)	42 mm	M16 12.9	6	340 Nm
D40 (LI017)	41,5 mm	M16 10.9	6	300 Nm
D40 (LI006)	42,5 mm	M20 8.8	8	395 Nm
D46(LI034)	48 mm	M20 10.9	12	550 Nm
D50 (LI037)	60 mm	M16 12.9	4	340 Nm
D50 (LI010)	51,5 mm	M16 10.9	8	300 Nm
D50 (LI059)	51,5 mm	M20 10.9	4	560 Nm
D50 (LI011)	51,5 mm	M20 8.8	8	410 Nm
D50 (LI060)	52,5 mm	M20 10.9	8	560 Nm
D51 (LI039)	53 mm	M20 10.9	12	600 Nm
D51 (LI059)	53 mm	M16 10.9	6	290 Nm
D58 (LI031)	60 mm	M20 10.9	12	550 Nm
D62 (LI007)	63,5 mm	M20 10.9	8	590 Nm
D79 (LI021)	81 mm	M20 10.9	12	550 Nm

1. Verifique os torques de aperto dos parafusos.

2. Verifique se há danos, deformações, rachaduras e desgaste no olhal de reboque.

TRABALHO DE OFICINA

3. Substitua o olhal de reboque danificado.

10.1.19 Verificar o acumulador hidráulico

CMS-T-00014963-B.1

TRABALHO DE OFICINA

- cada 1000 horas de serviço

  ou

  cada 12 meses

1. Verifique o acumulador hidráulico.

2. Verifique a pressão de pré-enchimento dos acumuladores hidráulicos recarregáveis.

10.1.20 Verificar a lubrificação centralizada

CMS-T-00006317-C.1

INTERVALO

- diariamente

1. Verifique o nível de enchimento do tanque.

2. Quando o nível de enchimento do tanque **1** estiver baixo:
   Preencha com graxa através do bocal de enchimento **3** até um pouco abaixo da marca "MAX".

3. Verifique se há vazamento de graxa na válvula de alívio de pressão **2**.

➡ O vazamento de graxa na válvula de alívio de pressão indica um bloqueio nos pontos de lubrificação.

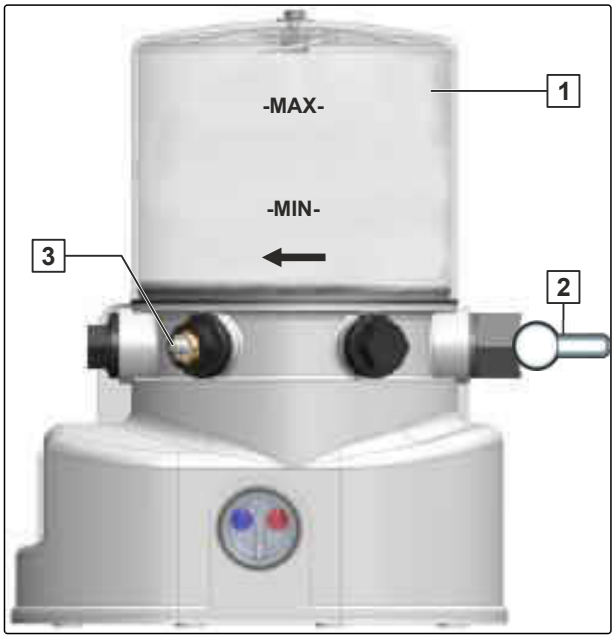

CMS-I-00004515

Dependendo do equipamento, o sistema de lubrificação centralizada consiste em vários distribuidores interconectados.

4. Para remover bloqueios:
   Bombeie a graxa pelo niple de lubrificação **1** no último distribuidor visto da bomba.

5. Verifique se há vazamento de graxa nos pontos de lubrificação pertencentes ao distribuidor.

6. Se não houver vazamento de graxa em um ponto de lubrificação:
   Desmonte e limpe o niple de lubrificação do ponto de lubrificação defeituoso.

7. Limpe o ponto de lubrificação defeituoso.

8. Recoloque o niple de lubrificação do ponto de lubrificação defeituoso.

9. Aplique a graxa novamente pelo niple de lubrificação **1**.

10. Verifique se há vazamento de graxa nos pontos de lubrificação limpos.

11. Repita o processo em todos os distribuidores.

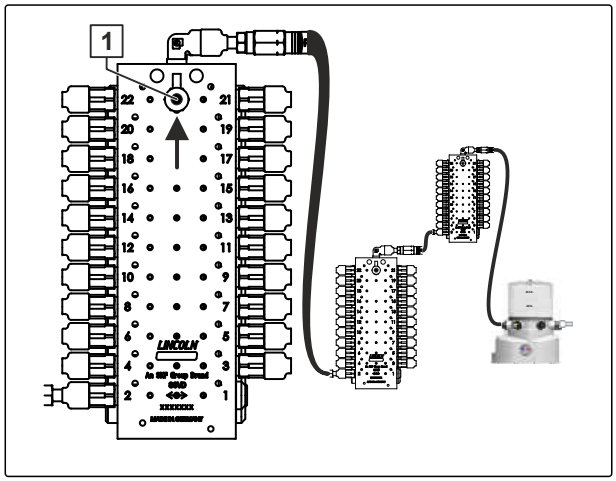

CMS-I-00004521

Depois que todos os pontos de lubrificação defeituosos tiverem sido limpos, a lubrificação centralizada poderá ser verificado em um espaço de tempo mais longo da seguinte forma:

12. Ajuste o botão giratório azul da bomba para "3" e o botão giratório vermelho para "9".

13. Forneça lubrificação centralizada com tensão para 12 horas.

14. Se houver vazamento de graxa da bomba após 12 horas:
    Repita o procedimento conforme descrito.

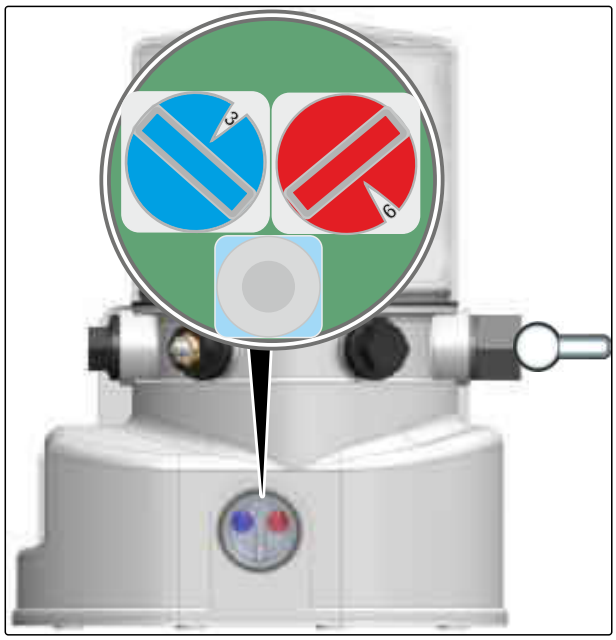

CMS-I-00004520

10.2 Limpar a máquina

CMS-T-00000593-G.1

IMPORTANTE

Perigo de danos à máquina devido ao jato de limpeza do bocal de alta pressão

- Nunca aponte o jato de limpeza de uma lavadora de alta pressão ou de uma lavadora de alta pressão com água quente para os componentes marcados.
- Nunca aponte o jato de limpeza de uma lavadora de alta pressão ou de uma lavadora de alta pressão com água quente para os componentes elétricos ou eletrônicos.
- Nunca aponte o jato de limpeza diretamente para os pontos de lubrificação, rolamentos, placa de identificação, placas de advertência e folhas adesivas.
- Sempre mantenha uma distância mínima de 30 cm entre o bocal de alta pressão e a máquina.
- Defina uma pressão de água não superior a 120 bar.

CMS-I-00002692

- Limpe a máquina com um limpador de alta pressão ou um limpador de alta pressão com água quente.

10.3 Lubrificar a máquina

CMS-T-00018059-A.1

IMPORTANTE

Danos à máquina devido à lubrificação inadequada

- Lubrifique a máquina nos pontos de lubrificação identificados na visão geral dos pontos de lubrificação.
- Para que nenhuma sujeira seja pressionada nos pontos de lubrificação:
  limpe cuidadosamente os bicos de graxa e a pistola de graxa.
- Lubrifique a máquina somente com os lubrificantes listados nos dados técnicos.
- Pressione a graxa contaminada completamente para fora dos rolamentos.

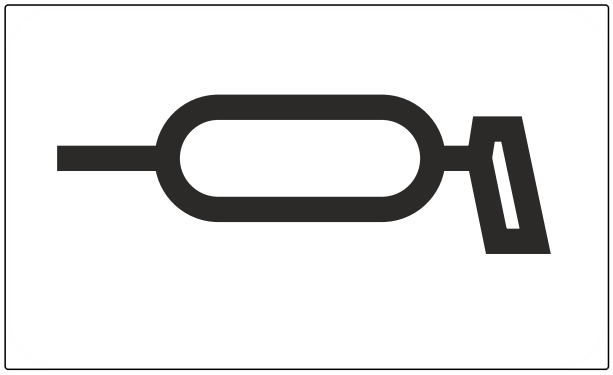

CMS-I-00002270

10.3.1 Visão geral dos pontos de lubrificação

CMS-T-00018060-A.1

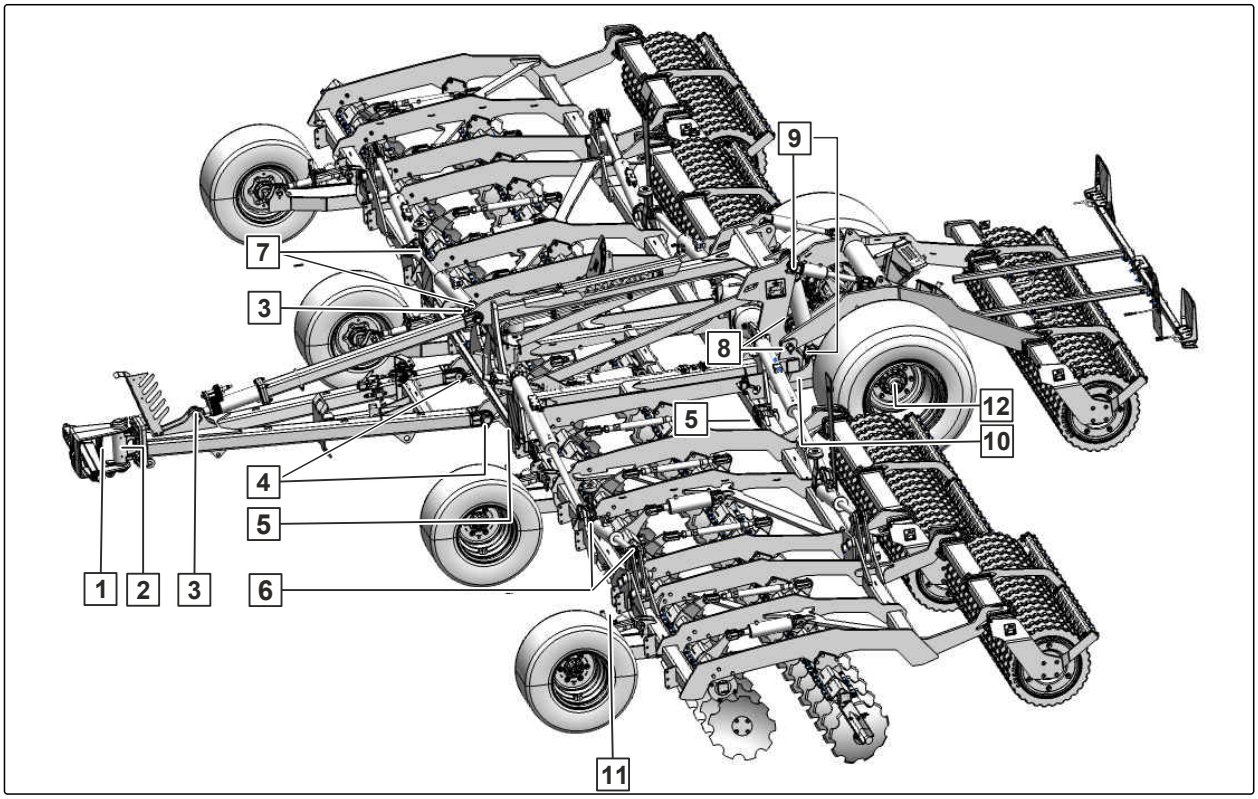

cada 50 horas de serviço

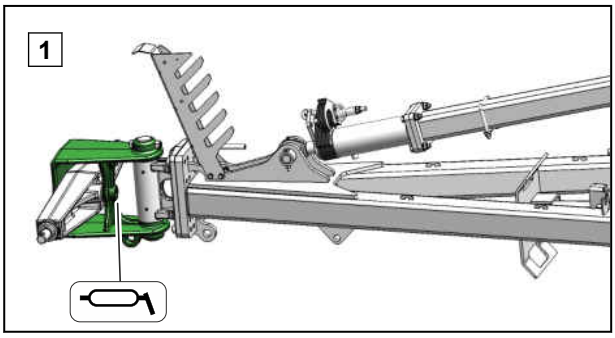

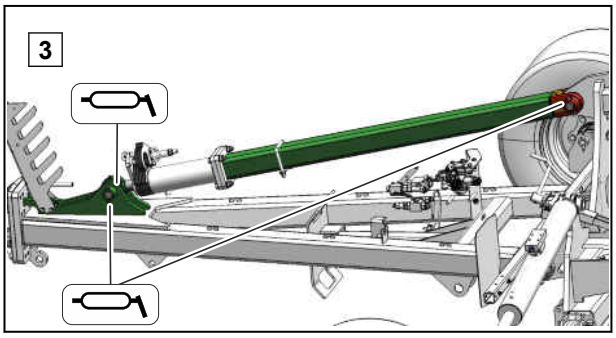

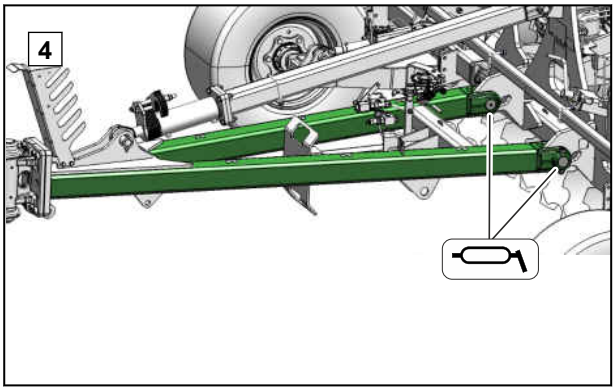

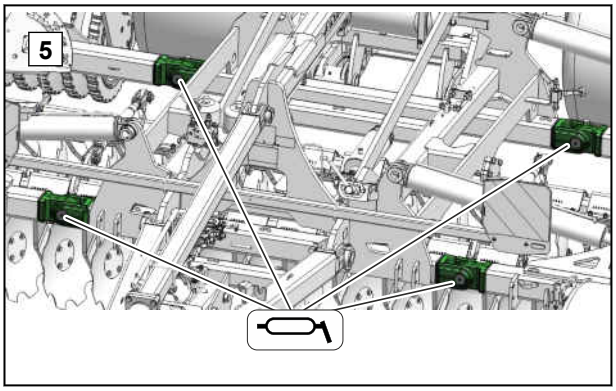

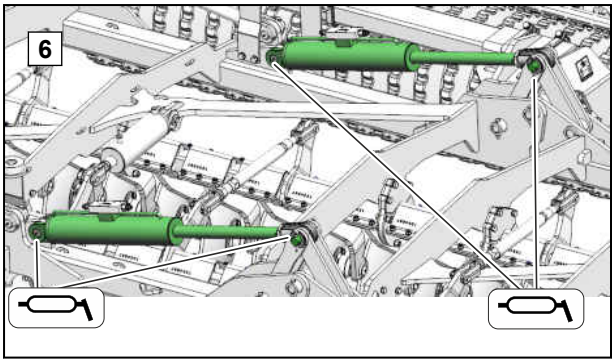

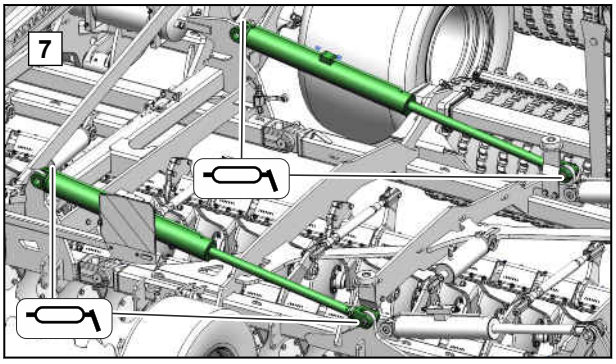

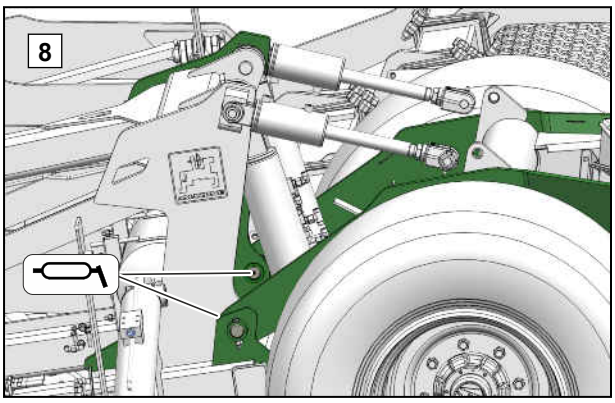

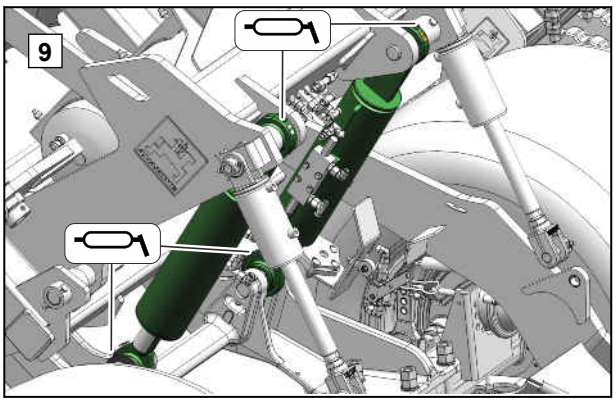

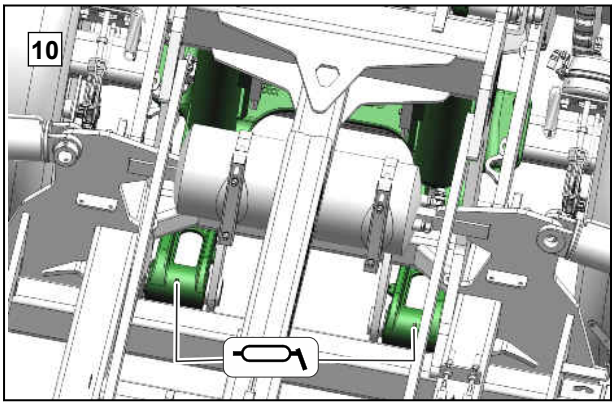

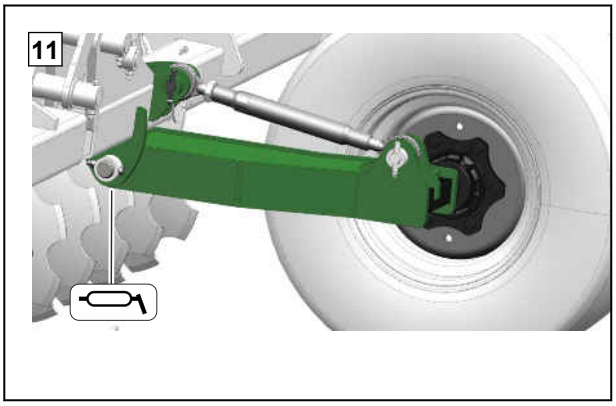

cada 10 horas de serviço

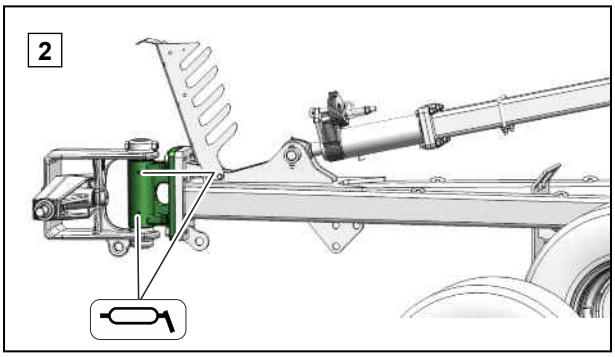

cada 200 horas de serviço

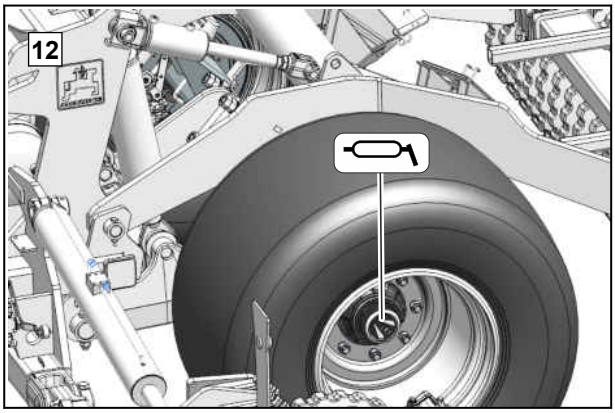

10.3.2 Lubrificar os cubos de roda

CMS-T-00004970-B.1

INTERVALO

- cada 500 horas de serviço

1. Remova a tampa do cubo de roda do cubo de roda.
2. Encha a tampa do cubo de roda com graxa.
3. Encaixe a tampa do cubo de roda no cubo de roda.

10.4 Armazenar a máquina

CMS-T-00005282-A.1

IMPORTANTE

Danos à máquina devido à corrosão

A sujeira atrai a umidade e leva à corrosão.

► Somente guarde a máquina protegida das intempéries quando ela estiver limpa.

1. Limpe a máquina.
2. Proteja os componentes não pintados contra a corrosão com um agente anticorrosivo.
3. Lubrifique todos os pontos de lubrificação. Remova o excesso de graxa.
4. Estacione a máquina protegida das intempéries.

Manobrar a máquina

11

CMS-T-00018051-B.1

11.1 Manobrar a máquina com sistema de freio pneumático

CMS-T-00006898-E.1

Quando a máquina é desacoplada, o ar comprimido do tanque de ar atua sobre os freios e as rodas travam. Para poder mover a máquina desacoplada, o ar comprimido deve ser liberado usando a válvula de liberação na válvula de freio.

ADVERTÊNCIA

Risco de acidente devido à máquina sem freio

- ▶ Para manobrar a máquina:
  Engat'e a máquina a um trator adequado por meio do dispositivo de conexão.
- ▶ Manobre a máquina somente em velocidade de caminhada.

Existem 2 variantes de válvulas de freio.

1. Pressione o botão de operação **1** da válvula de liberação até o limite

   ou

   Gire a alavanca manual **2** da válvula de freio para a posição 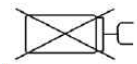 .

➡ O ar comprimido que atua nos freios escapa.

2. Manobre a máquina.

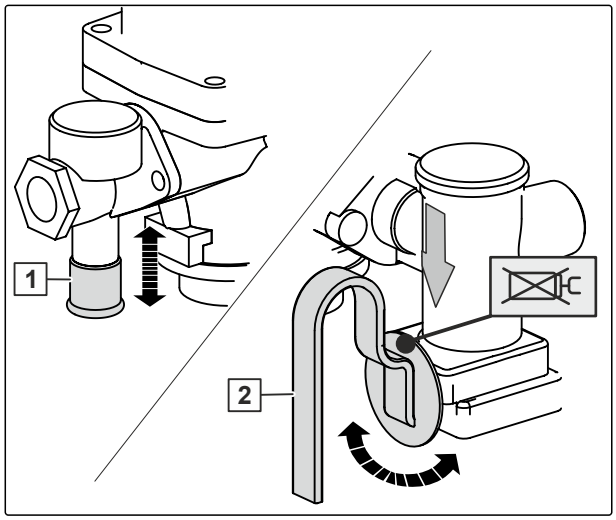

CMS-I-00007826

3. Puxar o botão de operação da válvula de liberação para fora até o limite

   ou

   Ajuste a alavanca manual da válvula de freio de acordo com a condição de carga.

➡ O ar comprimido flui novamente do tanque de ar comprimido para os freios. As rodas travam novamente.

NOTA

Para frear a máquina novamente, deve haver ar comprimido suficiente no tanque de ar comprimido.

4. Se o ar comprimido não for suficiente:
   Acople sistema de freio pneumático a um trator.

Carregar a máquina

12

CMS-T-00018080-A.1

12.1 Amarrar a máquina

CMS-T-00018081-A.1

A máquina tem 4 pontos de amarração para amarrar equipamentos.

ADVERTÊNCIA

Risco de acidente devido a equipamentos de amarração fixados de forma inadequada

Se o equipamento de amarração for fixado em pontos de amarração não identificados, a máquina pode ser danificada durante a amarração e colocar a segurança em risco.

► Prenda o equipamento de amarração somente nos pontos de amarração identificados.

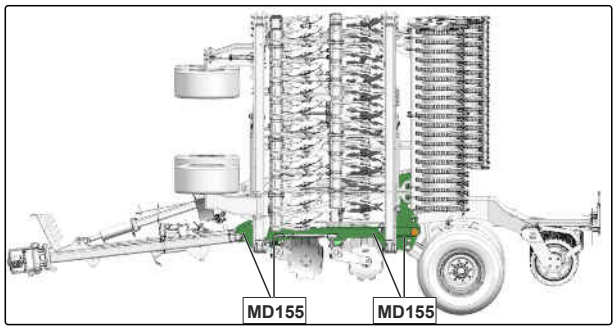

1. Coloque a máquina no veículo de transporte.
2. Prenda o equipamento de amarração nos pontos de amarração identificados.
3. Amarre a máquina de acordo com as normas nacionais de fixação de cargas.

Descartar a máquina

13

CMS-T-00010906-B.1

AVISO AMBIENTAL

Danos ambientais devido ao descarte inadequado

- ► Observe os regulamentos das autoridades locais.
- ► Observe os símbolos de descarte na máquina.
- ► Siga as instruções abaixo.

1. Não descarte os componentes com esse símbolo no lixo doméstico.

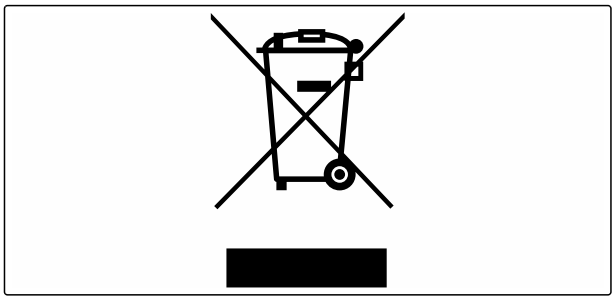

CMS-I-00007999

2. Devolver as baterias ao distribuidor

   ou

   Leve as baterias para um ponto de coleta.

3. Envie o material reciclável para reciclagem.

4. Trate os materiais operacionais como resíduos perigosos.

TRABALHO DE OFICINA

5. Descarte o refrigerante.

Anexo

14

CMS-T-00017157-B.1

14.1 Torques de aperto dos parafusos

CMS-T-00000373-G.1

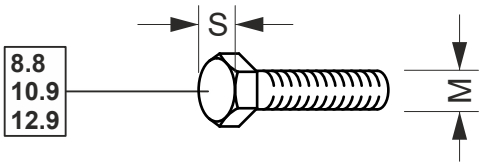

CMS-I-000260

NOTA

Salvo indicação em contrário, aplicam-se os torques de aperto dos parafusos listados na tabela.

M	S	Classe de resistência		
		8.8	10.9	12.9
M8	13 mm	25 Nm	35 Nm	41 Nm
M8x1		27 Nm	38 Nm	41 Nm
M10	16 (15,17) mm	49 Nm	69 Nm	83 Nm
M10x1		52 Nm	73 Nm	88 Nm
M12	18 (19) mm	86 Nm	120 Nm	145 Nm
M12x1,5		90 Nm	125 Nm	150 Nm
M14	22 (21) mm	135 Nm	190 Nm	230 Nm
M 14x1,5		150 Nm	210 Nm	250 Nm
M16	24 mm	210 Nm	300 Nm	355 Nm
M16x1,5		225 Nm	315 Nm	380 Nm
M18	27 mm	290 Nm	405 Nm	485 Nm
M18x1,5		325 Nm	460 Nm	550 Nm
M20	30 mm	410 Nm	580 Nm	690 Nm
M20x1,5		460 Nm	640 Nm	770 Nm

M	S	Classe de resistência		
		8.8	10.9	12.9
M22	32 mm	550 Nm	780 Nm	930 Nm
M22x1,5		610 Nm	860 Nm	1.050 Nm
M24	36 mm	710 Nm	1.000 Nm	1.200 Nm
M24x2		780 Nm	1.100 Nm	1.300 Nm
M27	41 mm	1.050 Nm	1.500 Nm	1.800 Nm
M27x2		1.150 Nm	1.600 Nm	1.950 Nm
M30	46 mm	1.450 Nm	2.000 Nm	2.400 Nm
M30x2		1.600 Nm	2.250 Nm	2.700 Nm

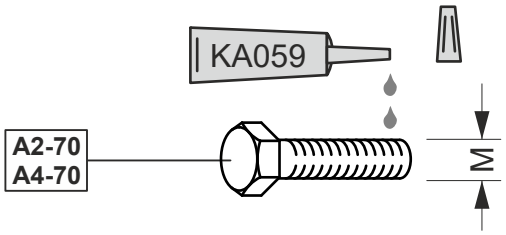

CMS-I-00000065

M	Torque de aperto	M	Torque de aperto
M4	2,4 Nm	M14	112 Nm
M5	4,9 Nm	M16	174 Nm
M6	8,4 Nm	M18	242 Nm
M8	20,4 Nm	M20	342 Nm
M10	40,7 Nm	M22	470 Nm
M12	70,5 Nm	M24	589 Nm

14.2 Documentos aplicáveis

CMS-T-00017158-A.1

- Instruções de operação do trator

Diretórios

15

15.1 Glossário

CMS-T-00000513-B.1

M

Máquina

As máquinas montadas são acessórios do trator. Mas as máquinas montadas são chamadas de máquinas ao longo destas instruções de operação.

Material de operação

Os materiais de operação servem para garantir a prontidão operacional. Os materiais de operação incluem produtos de limpeza e lubrificantes como óleo lubrificante, graxas ou agentes de limpeza.

T

Trator

O termo trator é usado em todas estas instruções de operação, inclusive para outros tratores agrícolas. As máquinas são montadas ou rebocadas ao trator.

15.2 Índice alfabético

A

abrir
em uso 53

Acumulador hidráulico
verificar 76

Aparafusamentos do eixo
verificar 69

Ar comprimido
Acoplamento do sistema de freio pneumático 43
Desacoplamento do sistema de freio pneumático 61

Armazenar 82

B

Braço de extensão
pré-tensioar com o acumulador hidráulico 53

Braço inferior do trator
desengatar 59
engatar 44

C

Cabeceira
Virar máquina 54

Cabeçote de acoplamento
desengatar 60
engatar 45
verificar 74

Calço de roda
Posição 20

Calços de roda
colocar embaixo 58
remover 46

Capacidade de carga dos pneus
calcular 35

Características de desempenho do trator 33

Carga do eixo dianteiro
calcular 35

Carga do eixo traseiro
calcular 35

Cargas
calcular 35

Carregar
Amarrar a máquina 85

Categoria de fixação 32

Chassi
Posição 20

ComfortClick
Abrir a máquina 53
Abrir a máquina para o uso 47
colocar em uso 54
Descrição 31
engatar 42
Fechar a máquina 51

Configurações da máquina
Descrição 30

Contador de hectares 55

Contador
Determinar a cobertura da área 55

Controle hidráulico
Descrição 30

Corrente de segurança
prender 40
soltar 63

Cubos de roda
lubrificar 82

D

Dados técnicos
Características de desempenho do trator 33
Dados de emissão de ruído 34
Dimensões 32
Discos 32
Discos côncavos 32
Dispositivos de conexão 32
Ferramenta de cultivo do solo 32
inclinação dirigível 34
Lubrificantes 34
Torque de aperto das rodas 34
Velocidade de deslocamento 33

Descrição do produto 20
Matrícula adicional 28

Desempenho da área
determinar 55

Dimensões 32

Discos côncavos
Dados técnicos 32

Discos
Alinhar as fileiras de discos umas às outras 66
dados técnicos 32
substituir 65
Verificar a conexão do suporte do disco 66

Discos de borda
Definir a profundidade de trabalho 48, 48

Dispositivo de conexão
Posição 20

Documentos 28

E

Endereço
Redação técnica 4

Engate do braço inferior
engatar 43
verificar 74

Exibição da profundidade de trabalho
Posição 20

Extras opcionais 21

F

Fechar
em posição de transporte 51
em posição de transporte com ComfortClick 51

Ferramenta de cultivo do solo 32

Fileira de discos
Posição 20

Filtro da linha de ar comprimido
limpar no cabeçote de acoplamento 73

Freio
Acoplamento do sistema de freio pneumático 43
Desacoplamento do sistema de freio pneumático 61

Freio de estacionamento
aplicar 58
Posição 20
soltar 46

G

GewindePack (pacote de rosca)
Descrição 28

I

Informações de contato
Redação técnica 4

Invernagem 82

L

Lastro frontal
calcular 35

limpar
Máquina 78

Linhas de mangueiras hidráulicas
conectar 40
desconectar 62
verificar 69

Lubrificação centralizada
ajustar 49
verificar 76

Lubrificantes 34

Luzes dianteiras 27

Luzes e sinalização
à frente 27

Luzes para viagens rodoviária
atrás 27
conectar 42
desengatar 62

Luzes
Posição 20

Luzes traseiras
Descrição 27

M

Manobrar
com sistema de freio 83

manobrar
com sistema de freio pneumático 83

Manutenção 64, 64

Máquina
Carregar e descarregar 85
Manutenção 64

Matrícula adicional 28

O

Olhal de reboque
desengatar 60
engatar 44
verificar 75

P

Pastilhas de freio
verificar 71

Pé de apoio
abaixar 59
levantar 46
Posição 20

Perfis de engate da bola
fixar no braço inferior 43

Peso total
calcular 35

Placa de identificação
adicional 29
Descrição 28

Placas de advertência 22
Descrição 23
Estrutura 23
Posições 22

Pneus
verificar 70

Posição da cabeceira
Descrição 30

Posição de estacionamento
Descrição 30

Posição de trabalho
Descrição 30

Posição de transporte 51
Descrição 30

Pressão de pré-tensionamento
verificar no braço de extensão 55

Profundidade de trabalho
Ajustar os discos de borda 48
Ajustar os discos de borda CTF 48

Proteção contra uso não autorizado
colocar 63
remover 39

R

Raspador
ajustar 47
verificar e ajustar 68

Recursos 28

Roda de apoio
determinar a cobertura da área com o contador 55
Posição 20

Rodas
verificar 70

Rolamento de roda
verificar 70

Rolo
Ajustar o raspador 47
verificar 67
Verificar e ajustar o raspador 68

S

Sinalização para viagens rodoviárias
atrás 27

Sistema de freio pneumático
conectar 43
desengatar 61
verificar 71

Sistema hidráulico
conectar 40

Suporte para mangueiras
Posição 20

T

Tanque de ar comprimido
drenar 72
Posição 20
verificar 72

Torneira da barra de tração hidráulica
Funções 29

Torneira seletora
colocar na barra de tração 47, 53

Torneira seletora para transporte, dobramento e uso
Funções 29

Torques de aperto dos parafusos 87

Torques de aperto
para as rodas 34

Trabalho de oficina 3

Trator
calcular as propriedades necessárias 35

Trava de transporte
Descrição 21
Posição 20

U

Unidades de controle do trator
bloquear 52

Uso 54

Uso previsto 19

V

Válvula de comutação para transporte, dobramento e uso
Posição 20

Válvula de fecho
acionar no cilindro da barra de tração 47, 53

Válvula de freio do sistema de freio pneumático de circuito duplo
Posição 20

Válvula de freio
Válvula de liberação 83

Válvula de liberação 83

Velocidade de trabalho 33

Virar
na cabeceira 54

AMAZONEN-WERKE
H. DREYER SE & Co. KG
Postfach 51
49202 Hasbergen-Gaste
Germany

+49 (0) 5405 501-0
amazone@amazone.de
www.amazone.de